DESIGN
GIUNONE

Edoné®
agorà group

GIUNONE

pag. 3 **mobili a terra**
floor-standing units

pag. 39 **consolle**
console

pag. 71 **contenimento**
storage

pag. 115 **curvi**
curved elements

pag. 145 **fianchi di chiusura**
finishing sides

pag. 183 **mobili portalavatrice**
washing machine cabinets

pag. 205 **i piccoli e i lavamani**
small size and wash-hand basins

CONCEPT 1

mobili a terra

floor-standing units

La peculiarità dei mobili bagno a terra è la struttura solida e robusta che si traduce in funzionalità e capacità di contenimento. I volumi dei mobili a terra, per qualche tempo abbandonati nell'ambiente bagno, ritornano oggi alla ribalta con una rivisitazione contemporanea di linee, finiture e attrezzatura interna all'avanguardia.

The peculiarity of the floor-standing units is the solid and strong structure, which results in functionality and storage capacity.
The volumes of the floor-standing units, which have been set aside in bathroom environment for a while, are now returning to the fore with a contemporary reinterpretation of lines, finishes and innovative internal equipment.

4
mobili a terra

5
mobili a terra

Lavabo Amoyo in finitura Stonematt con tappo piletta in finitura. Disponibile anche in finitura Stonelight o in finitura Stone nei 41 colori opachi Edoné.

—

Amoyo basin in Stonematt with waste in the same finish. Also available in Stonelight and Stone with the 41 matt colours Edoné.

Design
Edoné collection

GIU9001

L.200 H.199,2 P.50
Finiture: Castagno tinto Cumino
Top: HPL Nero Grafite con lavabo Amoyo Stonematt
Maniglia: Presa a gola 45°
Specchiera: d'Arredo
Faretto: Hopper 2
—
W.200 H.199,2 D.50
Finish: Painted chestnut Cumino
Top: HPL Nero Grafite with Amoyo basin ßin Stonematt
Handle: 45° groove
Mirror: Decorating mirror
Spotlight: Hopper 2

GIU9001

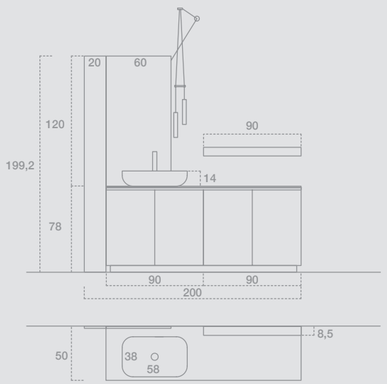

GIU9002

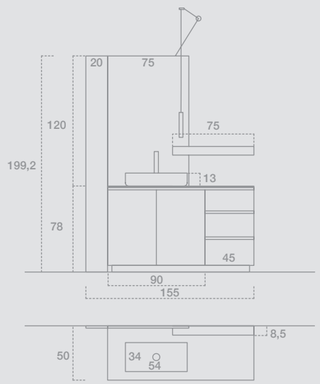

GIU9003

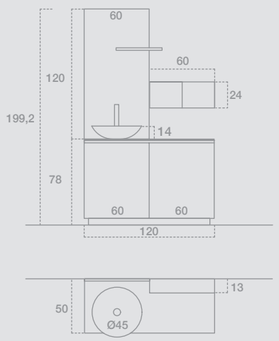

GIU9002

L.155 H.199,2 P.50
Finiture: Castagno laccato Londra
Top: Stonematt con lavabo Poseidone Stonematt
Maniglia: Presa a gola 45°
Specchiera: D'arredo
Faretto: Hopper 1
—
W.155 H.199,2 D.50
Finish: Chestnut lacquered Londra
Top: Stonematt con lavabo Poseidone Stonematt
Handle: 45° groove
Mirror: Decorating mirror
Spotlight: Hopper 1

GIU9003

L.120 H.199,2 P.50
Finiture: Nobilitato Lava
Top: Stonematt con lavabo Catino Stonematt
Maniglia: Presa a gola 45°
Specchiera: D'arredo
Faretto: Rossetti
—
W.120 H.199,2 D.50
Finish: Ennobled Lava
Top: Stonematt with Catino basin in Stonematt
Handle: 45° groove
Mirror: Decorating mirror
Spotlight: Rossetti

GIU9005

L. 24+24+180 H.222,5 P. 15+15+50
Finiture: Laccato opaco Argilla
Consolle: Castagno tinto Naturale con lavabo Amoyo Stonematt
Maniglia: Presa a gola 45°
Specchiera: Tonda
Faretto: Balla 2
—
W. 24+24+180 H.222,5 D. 15+15+50
Finish: Matt lacquered Argilla
Console: Painted chestnut Naturale with Amoyo basin in Stonematt
Handle: 45° groove
Mirror: Round mirror
Spotlight: Balla 2

GIU9005

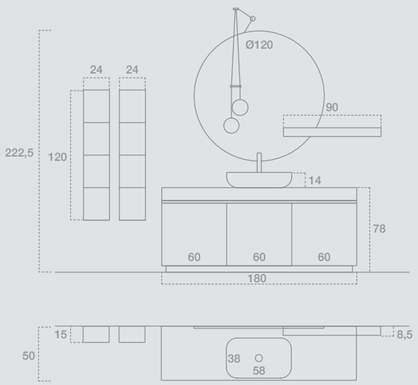

GIU9006

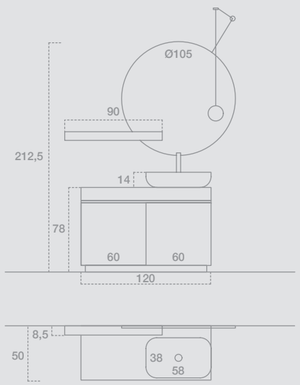

GIU9007

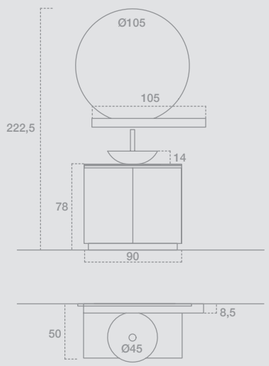

GIU9006

L.120 H.212,5 P.50
Finiture: Laccato opaco Agave
Consolle: Nobilitato Terra con lavabo Amoyo Stonematt
Maniglia: Presa a gola 45°
Specchiera: Tonda
Faretto: Balla 1
—
W.120 H.212,5 D.50
Finish: Matt lacquered Agave
Consolle: Ennobled Terra with Amoyo basin in Stonematt
Handle: 45° groove
Mirror: Round mirror
Spotlight: Balla 1

GIU9007

L.90 H.222,5 P.50
Finiture: Castagno tinto Fuliggine
Top: Stone Asfalto con lavabo Catino Stonematt
Maniglia: Presa a gola 45°
Specchiera: Tonda
—
W.90 H.222,5 D.50
Finish: Painted chestnut Fuliggine
Top: Stone Asfalto with Catino basin in Stonematt
Handle: 45° groove
Mirror: Round mirror

Lavabo integrato Goccia realizzato in finitura Stone nei 41* colori Edoné (interno vasca liscio). * Stone non disponibile per i colori Metal.

—

Integrated basin Goccia in Stone finish, available in 41* colours Edoné (inner part of basin in smooth finish). * Metal colours not available for Stone.

GIU9009

L.165+45 H.208 P.50+20
Finiture: Laccato opaco Peltro, Castagno tinto Naturale
Top: Stone con lavabo Goccia Stone colore Peltro
Maniglia: Presa a gola 45°
Specchiera: D'arredo
Faretto: Rossetti

—

W.165+45 H.208 D.50+20
Finish: Matt lacquered Peltro, painted chestnut Naturale
Top: Stone with Goccia basin in Peltro finish
Handle: 45° groove
Mirror: Decorating mirror
Spotlight: Rossetti

GIU9009

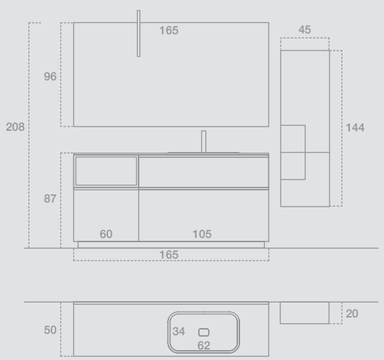

GIU9010

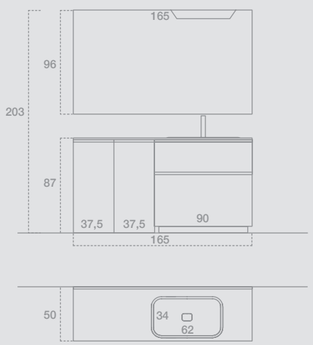

GIU9011

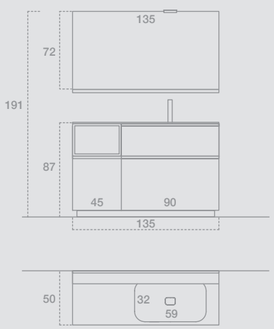

GIU9010

L.165 H.203 P.50
Finiture: Laccato opaco Pavone
Top: Stone con lavabo Goccia colore Pavone
Maniglia: Era Laccato opaco Pavone
Specchiera: D'arredo
Faretto: Pisarro

—

W.165+30 H.203 D.50+20
Finish: Matt lacquered Pavone
Top: Stone with Goccia basin in Pavone finish
Handle: Era matt laquered Pavone
Mirror: Decorating mirror
Spotlight: Pisarro

GIU9011

L.135 H.191 P.50
Finiture: Castagno tinto Naturale, Laccato opaco Asfalto
Top: Stonematt con lavabo Cassiopea
Maniglia: Presa a gola 45°
Specchiera: D'arredo
Faretto: Kandinskij

—

W.135 H.191 D.50
Finish: Painted chestnut Naturale, matt lacquered Asfalto
Top: Stonematt with Cassiopea basin
Handle: 45° groove
Mirror: Decorating mirror
Spotlight: Kandinskij

GIU9013

L.140+60 H.208,2 P.50+50
Finiture: Nobilitato Vulcano, Laccato opaco Peltro
Top: Stone con lavabo Cristal 60 Stone colore Diamante
Maniglia: Era Corteccia
Specchiera: D'arredo

—

W.140+60 H.208,2 D.50+50
Finish: Ennobled Vulcano, matt lacquered Peltro
Top: Stone with Cristal 60 basin in Diamante finish
Handle: Era Corteccia
Mirror: Decorating mirror

GIU9013

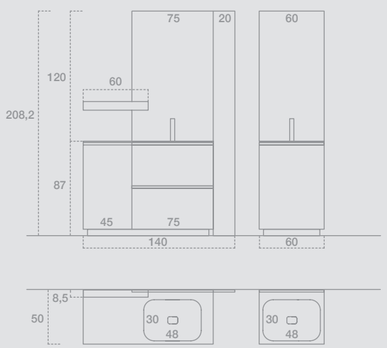

GIU9014

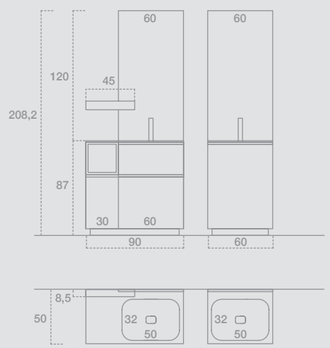

GIU9015

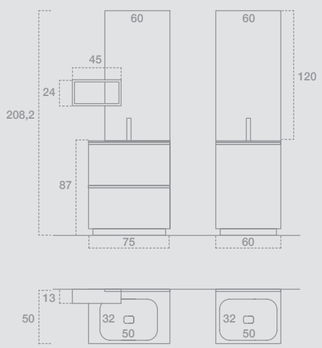

GIU9014

L.90+60 H.208,2 P.50+50
Finiture: Laccato opaco Talpa, Laccato opaco Quarzo
Top: Stonematt con lavabo Cassiopea 60
Maniglia: Era Laccato opaco Talpa
Specchiera: D'arredo

—

W.90+60 H.208,2 D.50+50
Finish: Matt lacquered Talpa, matt lacquered Quarzo
Top: Stonematt with Cassiopea 60 basin
Handle: Era matt lacquered Talpa
Mirror: Decorating mirror

GIU9015

L.75+60 H.208,2 P.50+50
Finiture: Nobilitato Pearl, Laccato opaco Asfalto, Laccato opaco Quarzo
Top: Stonematt con lavabo Cassiopea 60
Maniglia: Era Corteccia
Specchiera: D'arredo

—

W.75+60 H.208,2 D.50+50
Finish: Ennobled Pearl, matt lacquered Asfalto, matt lacquered Quarzo
Top: Stonematt with Cassiopea 60 basin
Handle: Era Corteccia
Mirror: Decorating mirror

Warm by KERAKOLL *resin*

Il Warm by Kerakoll, è composto da vari polimeri nobili purissimi all'acqua monocomponenti da cariche naturali (quarzi, marmo etc.) e da pigmenti ecocompatibili, è esente da cemento calce gesso e resina epossidica.

—

Warm by Kerakoll is composed by different, very pure, noble, single-component, water-based polymers derived from natural fillers (such as quartz, marble etc.) and environmentally friendly pigments. It does not contain cement, lime, chalk and epoxy resins

WR01

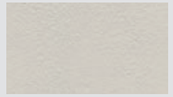

WR02

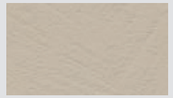

WR03

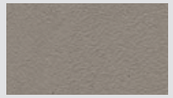

WR04

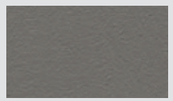

WR06

WR08

GIU9017

L.310 H.211,2 P.50
Finiture: Castagno tinto Mandorla
Consolle: Warm by Kerakoll WR02 con lavabo Nemes Stonematt
Maniglia: Dea Castagno tinto Mandorla
Specchiera: Tonda
Faretto: Meridia + Hopper 2

W.310 H.211,2 D.50
Finish: Painted chestnut Mandorla
Console: Warm by Kerakoll WR02 with Nemes basin in Stonematt
Handle: Dea in painted chestnut Mandorla
Mirror: Round mirror
Spotlight: Meridia + Hopper 2

GIU9017

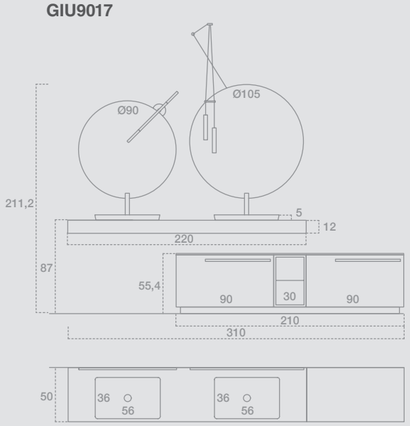

GIU9018

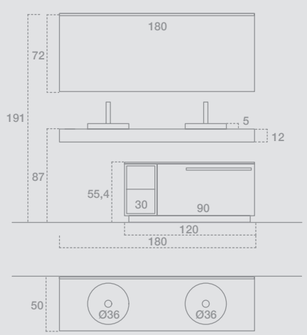

GIU9019

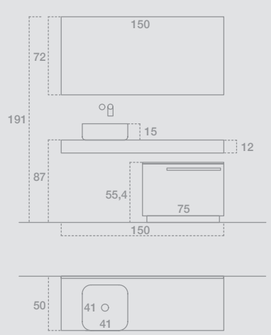

GIU9018

L.180 H.191 P.50
Finiture: Laccato opaco Foresta
Consolle: Warm by Kerakoll WR02 con lavabo Corona Stonematt
Maniglia: Dea Laccato opaco Foresta
Specchiera: D'arredo
Faretto: Monet FM

W.180 H.191 D.50
Finish: Matt lacquered Foresta
Console: Warm by Kerakoll WR02 with Corona basin in Stonematt
Handle: Dea matt lacquered Foresta
Mirror: Decorating mirror
Spotlight: Monet FM

GIU9019

L.150 H.191 P.50
Finiture: Laccato opaco Argilla
Consolle: Laccato opaco Argilla con lavabo Norma 42
Maniglia: Dea Laccato opaco Argilla
Specchiera: D'arredo

W.150 H.191 D.50
Finish: Matt lacquered Argilla
Console: Matt lacquered Argilla with Norma 42 basin
Handle: Dea matt lacquered Argilla
Mirror: Decorating mirror

Lavabo integrato Venere in finitura Corian®. Disponibile anche in Stonematt, Stonelight, Laminam®, Gres e Hpl.

–

Integrated basin Venere in Corian®. Also available in Stonematt, Stonelight, Laminam®, Gres, Hpl.

GIU9021

L. 300 H.208 P.50
Finiture: Castagno tinto Anice
Consolle: Corian® con lavabo Venere 75
Maniglia: Presa a gola 45°
Specchiera: D'arredo
Faretto: Monet FM
—
W. 300 H.208 D.50
Finish: Painted chestnut Anice
Console: Corian® with Venere 75 basin
Handle: 45° groove
Mirror: Decorating mirror
Spotlight: Monet FM

GIU9021

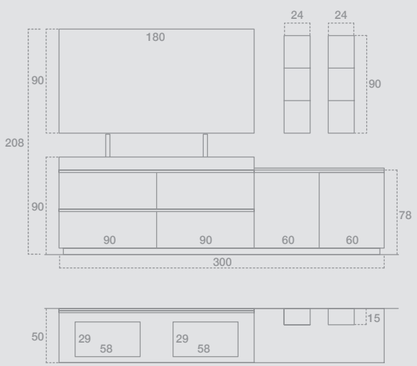

GIU9022

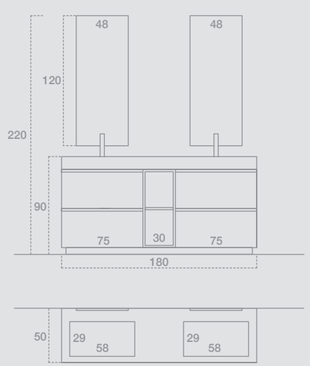

GIU9023

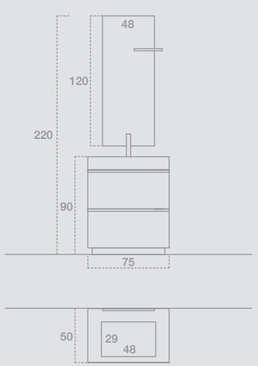

GIU9022

L.180 H.220 P.50
Finiture: Laccato opaco Camoscio, Laccato opaco Asfalto
Consolle: Corian® con lavabo Venere 75
Maniglia: Presa a gola 45°
Specchiera: D'arredo
—
W.180 H.220 D.50
Finish: Matt lacquered Camoscio, matt lacquered Asfalto
Console: Corian® with Venere 75 basin
Handle: 45° groove
Mirror: Decorating mirror

GIU9023

L.75 H.220 P.50
Finiture: Laccato opaco Ruggine
Consolle: Corian® con lavabo Venere 75
Maniglia: Presa a gola 45°
Specchiera: D'arredo
Faretto: Rossetti
—
W.75 H.220 D.50
Finish: Matt lacquered Ruggine
Console: Corian® with Venere 75 basin
Handle: 45° groove
Mirror: Decorating mirror
Spotlight: Rossetti

CONCEPT 2

consolle

console

Uno dei vantaggi pratici offerto dalle consolle con lavabi integrati o ad appoggio è il minor impatto visivo che si traduce nella reale possibilità di avere centimetri liberi a terra, eventualmente anche per aggiungere basi e accessori.

One of the advantages of the consoles with integrated or countertop basins is the smaller visual impact, which results in the real possibility of having free space on the underside, to possibly put vanity units or accessories.

Lavabo Catino in finitura Stonematt.
–
Catino basin in Stonematt finish.

LAVABI IN APPOGGIO
washbasins standing on top

Per l'intera gamma di lavabi in appoggio consultare il listino alla sezione lavabi.
–
For the complete range of available countertop basin, please refer to the washbasins section of the pricelist.

Eros

Atena

Coppa

Amoyo

GIU9025

L.255 H.197 P.50
Finiture: Laccato opaco Argilla, Nobilitato Oak Trend
Consolle: Nobilitato Oak Trend con lavabo Catino Stonematt
Maniglia: Era Laccato opaco Argilla
Specchiera: con mensola integrata
Faretto: Monet

—

W.255 H.197 D.50
Finish: Mat lacquered Argilla, Ennobled Oak Trend
Console: Ennobled Oak Trend with Catino basin in Stonematt
Handle: Era matt laquered Argilla
Mirror: Mirror with integrated shelf
Spotlight: Monet

GIU9025

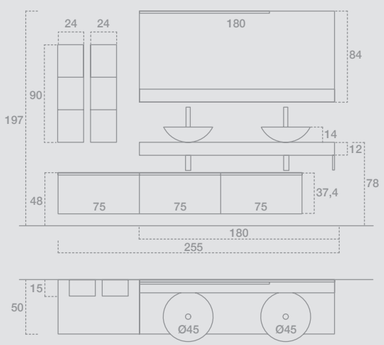

GIU9026

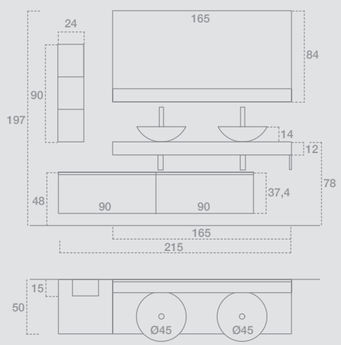

GIU9027

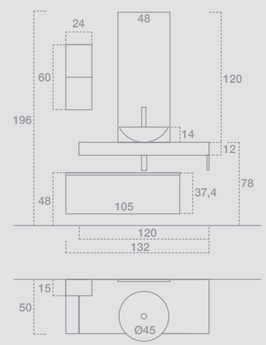

GIU9026

L.215 H.197 P.50
Finiture: Laccato opaco Quarzo, Nobilitato Vulcano
Consolle: Nobilitato Vulcano con lavabo Catino Stonematt
Maniglia: Era Laccato opaco Quarzo
Specchiera: con mensola integrata

—

W.215 H.197 D.50
Finish: Matt lacquered Quarzo, Ennobled Vulcano
Console: Ennobled Vulcano with Catino basin in Stonematt
Handle: Era matt lacquered Quarzo
Mirror: Mirror with integrated shelf

GIU9027

L.132 H.196 P.50
Finiture: Nobilitato Cemento Perla, Nobilitato Oak Trend
Consolle: Nobilitato Oak Trend con lavabo Catino Stonematt
Maniglia: Era Corteccia
Specchiera: D'arredo

—

W.132 H.196 D.50
Finish: Ennobled Cemento Perla, Ennobled Oak Trend
Console: Ennobled Oak Trend with Catino basin in Stonematt
Handle: Era Corteccia
Mirror: Decorating mirror

Lavabo Scudo in finitura Stonematt e tavoletta in finitura top Hpl Pietra Piasentina.

–

Scudo basin in Stonematt with board paired with the top in Hpl Pietra Piasentina.

GIU9029

L. 210 H.211 P.55/50
Finiture: Laccato opaco Lapis
Consolle: HPL Pietra Piasentina con lavabo Scudo Stonematt
Maniglia: Tiziano Asfalto
Specchiera: D'arredo
Faretto: Mirò
—
W. 210 H.211 D.55/50
Finish: Matt lacquered Lapis
Console: HPL Pietra Piasentina with Scudo basin in Stonematt
Handle: Tiziano Asfalto
Mirror: Decorating mirror
Spotlight: Mirò

GIU9029

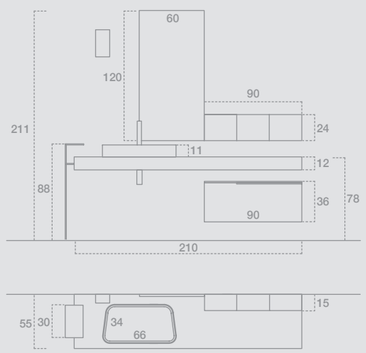

GIU9030

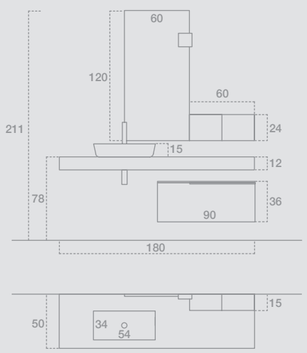

GIU9031

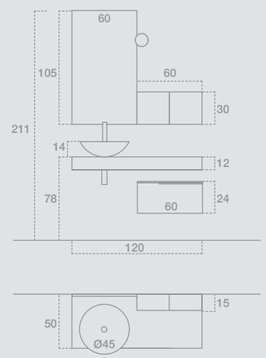

GIU9030

L.180 H.211 P.50
Finiture: Laccato opaco Quarzo
Consolle: Nobilitato Cemento Scuro con lavabo Poseidone Stonematt
Maniglia: Tiziano Asfalto
Specchiera: D'arredo
Faretto: Pollock
—
W.180 H.211 D.50
Finish: Matt lacquered Quarzo
Console: Ennobled Cemento Scuro with Poseidone basin Stonematt
Handle: Tiziano Asfalto
Mirror: Decorating mirror
Spotlight: Pollock

GIU9031

L.120 H.211 P.50
Finiture: Laccato opaco Peltro
Consolle: Nobilitato Oak Trend con lavabo Catino Stonematt
Maniglia: Tiziano Asfalto
Specchiera: D'arredo
Faretto: Klimt
—
W.120 H.211 D.50
Finish: Matt lacquered Peltro
Console: Ennobled Oak Trend with Catino basin in Stonematt
Handle: Tiziano Asfalto
Mirror: Decorating mirror
Spotlight: Klimt

Consolle con cassetto integrato L. 45 cm.

–

Consolle with integrated drawer W. 45 cm.

GIU9033

L.165+60 H.207,5 P.50+19
Finiture: Laccato opaco Ruggine
Consolle: Castagno tinto Cumino con lavabo
Poseidone Stonematt
Specchiera: Tonda
Faretto: Hopper 1
—
W.165+60 H.207,5 D.50+19
Finish: Matt lacquered Ruggine
Console: Painted chestnut Cumino with
Poseidone basin in Stonematt
Mirror: Round mirror
Spotlight: Hopper 1

GIU9033

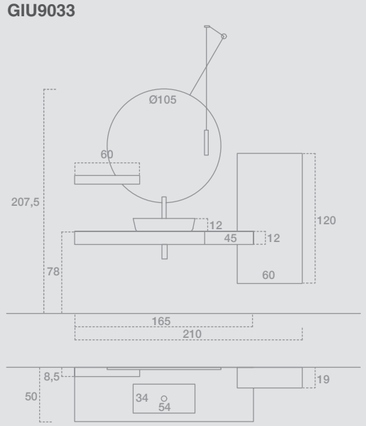

GIU9034

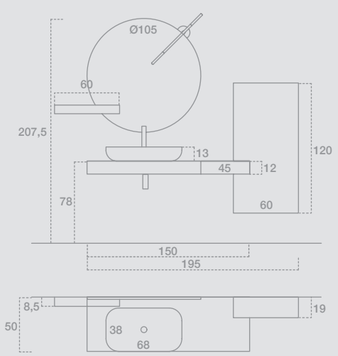

GIU9035

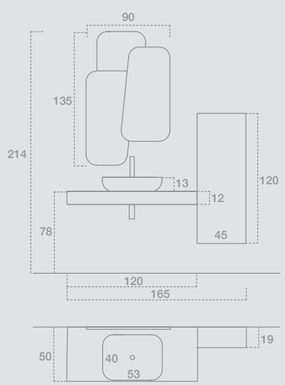

GIU9034

L.150+60 H.207,5 P.50+19
Finiture: Laccato opaco Londra
Consolle: Castagno tinto Naturale con lavabo Troy 70
Specchiera: Tonda
Faretto: Meridia
—
W.150+60 H.207,5 D.50+19
Finish: Matt lacquered Londra
Console: Painted chestnut Naturale with Troy 70 basin
Mirror: Round mirror
Spotlight: Meridia

GIU9035

L.120+45 H.214 P.50+19
Finiture: Laccato opaco Vaniglia
Consolle: Castagno tinto Anice con lavabo Troy 55
Specchiera: Irregolare con bisello
—
W.120+45 H.214 D.50+19
Finish: Matt lacquered Vaniglia
Console: Painted chestnut Anice with Troy 55 basin
Mirror: Bevelled irregular mirror

Bauhaus

Lavabo integrato Polaris 75 in finitura Hpl Nero Grafite.

–

Integrated basin Polaris 75 in Hpl Nero Grafite.

GIU9037

L.210 H.197 P.50
Finiture: Laccato opaco Agata, Hpl Nero Grafite
Consolle: Hpl Nero Grafite con lavabo Polaris 75
Maniglia: Tiziano Brill
Specchiera: Con mensola integrata
Faretto: Lama

—

W.210 H.197 D.50
Finish: Matt lacquered Agata, Hpl Nero Grafite
Console: Hpl Nero Grafite with Polaris 75 basin
Handle: Tiziano Brill
Mirror: Mirror with integrated shelf
Spotlight: Lama

GIU9037

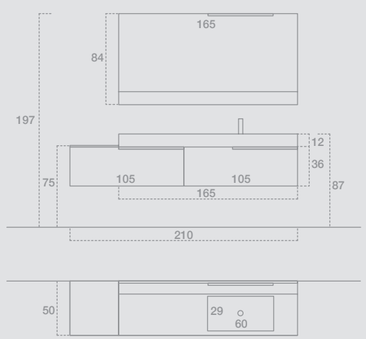

GIU9038

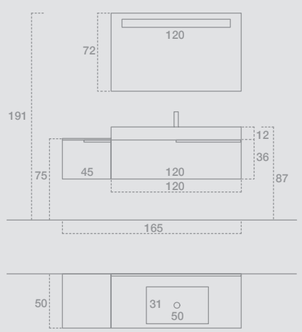

GIU9039

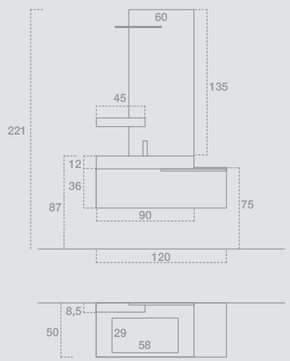

GIU9038

L.165 H.191 P.50
Finiture: Laccato opaco Argilla
Consolle: Warm by Kerakoll WR08 con lavabo Quadra 60
Maniglia: Tiziano Brill
Specchiera: Con fascia illuminata

—

W.165 H.191 D.50
Finish: Matt lacquered Argilla
Console: Warm by Kerakoll WR08 with Quadra 60 basin
Handle: Tiziano Brill
Mirror: Mirror with lighting band

GIU9039

L.120 H.221 P.50
Finiture: Laccato opaco Castagna
Consolle: HPL Rovere Cruo con lavabo Carena 75
Maniglia: Tiziano Brill
Specchiera: D'arredo
Faretto: Rossetti

—

W.120 H.221 D.50
Finish: Matt lacquered Castagna
Console: HPL Rovere Cruo with Carena 75 basin
Handle: Tiziano Brill
Mirror: Decorating mirror
Spotlight: Rossetti

Lavabo integrato Kuma 90 in finitura Stone Agata e tappo piletta in finitura.

–

Integrated basin Kuma 90 in Stone Agata with waste in the same finish.

GIU9041

L.240 H.230 P.50
Finiture: Laccato opaco Talpa
Consolle: Stone Agata con lavabo Kuma 90
Maniglia: Dea laccato opaco Talpa
Specchiera: Irregolare con bisello
—
W.240 H.230 D.50
Finish: Matt lacquered Talpa
Console: Stone Agata with Kuma 90 basin
Handle: Dea matt lacquered Talpa
Mirror: Bevelled irregular mirror

GIU9041

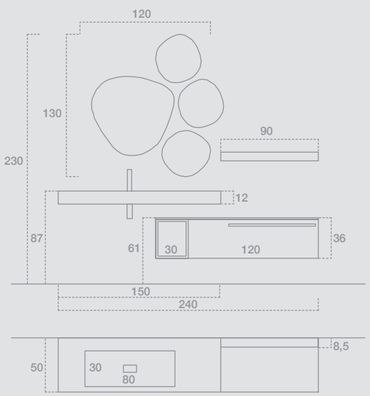

GIU9042

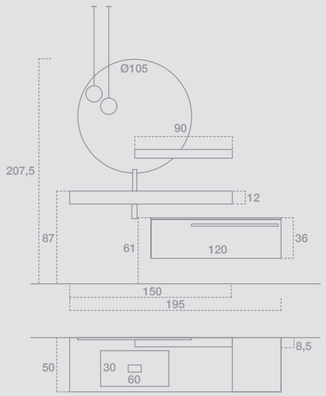

GIU9043

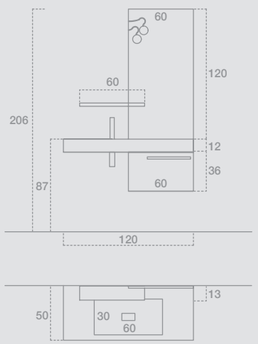

GIU9042

L.195 H.207,5 P.50
Finiture: Laccato opaco Curry
Consolle: Stone Agata con lavabo Kuma 75
Maniglia: Dea laccato opaco Curry
Specchiera: Tonda
Faretto: Ball-Up
—
W.195 H.207,5 D.50
Finish: Matt lacquered Curry
Console: Stone Agata with Kuma 75 basin
Handle: Dea matt lacquered Curry
Mirror: Round mirror
Spotlight: Ball-Up

GIU9043

L.120 H.206 P.50
Finiture: Laccato opaco Camoscio
Consolle: Stone Lino con lavabo Kuma 75
Maniglia: Dea laccato opaco Camoscio
Specchiera: D'arredo
Faretto: Stradivari
—
W.120 H.206 D.50
Finish: Matt lacquered Camoscio
Console: Stone Lino with Kuma 75 basin
Handle: Dea matt lacquered Camoscio
Mirror: Decorating mirror
Spotlight: Stradivari

CONCEPT 3

contenimento

storage

I mobili compatti ma capienti permettono in ambienti dalle dimensioni contenute, di organizzare al meglio gli oggetti e i prodotti per la cura della persona o la biancheria da bagno.

The compact yet spacious vanity units allow you to better organise objects and personal care products or bathroom linen also in spaces of small dimensions.

nobilitato melaminico
melamine faced chipboard

Il melaminico viene utilizzato per nobilitare un pannello di conglomerato ecologico di legno idrorepellente su ambo i lati, il lato a vista ha un doppio strato di melaminico.
Questa lavorazione lo rende adatto all'utilizzo nell'ambiente bagno dove sono presenti vapori e umidità.

–

Melamine is used on both of the sides of water–repellent panels of ecological wood; the outer side is constituted by a double layer melamine.
This process makes it suitable for bathroom environment, characterized by high density of humidity and vapors.

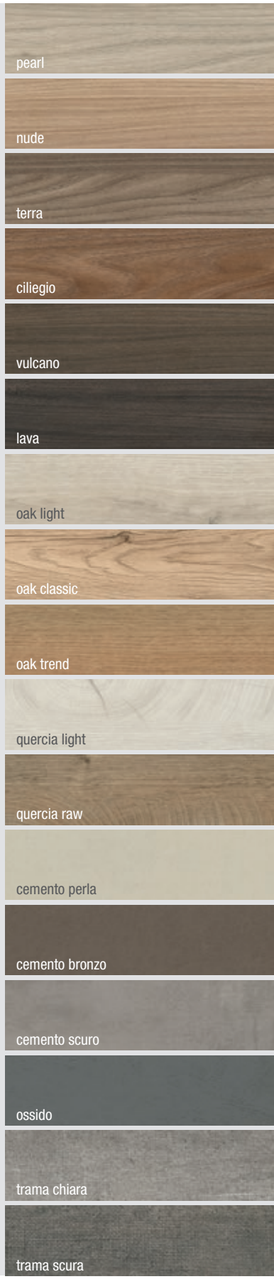

GIU9045

L.180 H.191 P.50
Finiture: Nobilitato Oak Trend, Laccato opaco Asfalto
Top: Stonematt con lavabo Atena Stonematt
Maniglia: Hayez Asfalto
Specchiera: Con fascia illuminata
—
W.180 H.191 D.50
Finish: Ennobled Oak Trend, matt lacquered Asfalto
Top: Stonematt with Atena basin Stonematt
Handle: Hayez Asfalto
Mirror: Mirror with lighting band

GIU9045

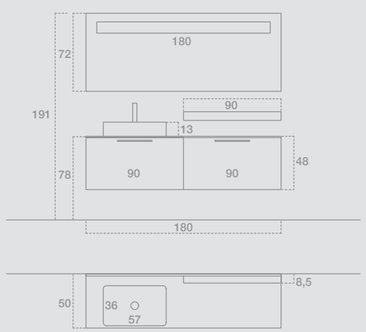

GIU9046

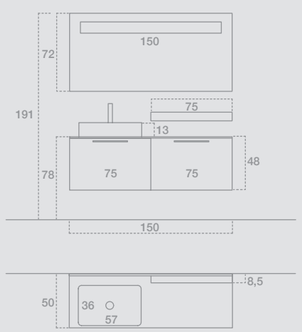

GIU9047

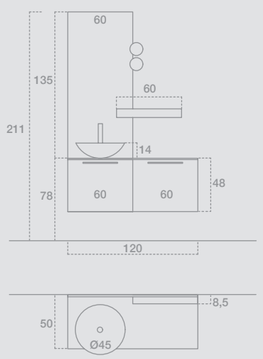

GIU9046

L.150 H.191 P.50
Finiture: Nobilitato Lava, Laccato opaco Asfalto
Top: Stonematt con lavabo Atena Stonematt
Maniglia: Hayez Asfalto
Specchiera: Con fascia illuminata
—
W.150 H.191 D.50
Finish: Ennobled Lava, matt lacquered Asfalto
Top: Stonematt with Atena basin in Stonematt
Handle: Hayez Asfalto
Mirror: Mirror with lighting band

GIU9047

L.120 H.211 P.50
Finiture: Nobilitato Pearl, Laccato opaco Asfalto
Top: Stonematt con lavabo Catino Stonematt
Maniglia: Hayez Asfalto
Specchiera: D'arredo
Faretto: Klimt
—
W.120 H.211 D.50
Finish: Ennobled Pearl, matt lacquered Asfalto
Top: Stonematt with Catino basin Stonematt
Handle: Hayez Asfalto
Mirror: Decorating mirror
Spotlight: Klimt

Lavabo ad incasso soprapiano Nemes in finitura Stonematt.

–

Semi-recessed overcounter basin Nemes in Stonematt.

GIU9049

L. 165+30 H.191 P.50+20
Finiture: Castagno tinto Naturale, Laccato opaco Mogano
Top: Stonematt con lavabo Nemes Stonematt
Maniglia: Era Corteccia e Laccato opaco Mogano
Specchiera: D'arredo
Faretto: Monet

—

W. 165+30 H.191 D.50+20
Finish: Painted chestnut Naturale, matt lacquered Mogano
Top: Stonematt with Nemes basin in Stonematt
Handle: Era Corteccia and matt lacquered Mogano
Mirror: Decorating mirror
Spotlight: Monet

GIU9049

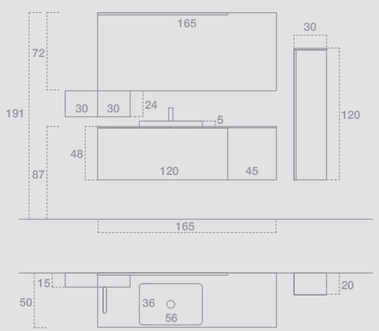

GIU9050

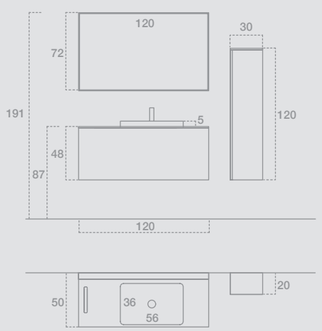

GIU9051

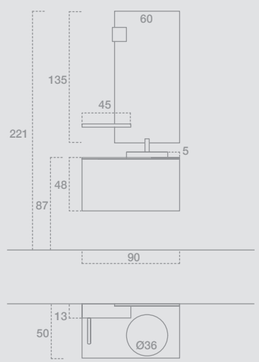

GIU9050

L.120+30 H.191 P.50+20
Finiture: Nobilitato Cemento Bronzo, Laccato opaco Conchiglia
Top: Stonematt con lavabo Nemes Stonematt
Maniglia: Era Corteccia e Laccato opaco Conchiglia
Specchiera: Con Telaio in Alluminio e Led P 6

—

W.120+30 H.191 D.50+20
Finish: Ennobled Cemento Bronzo, matt lacquered Conchiglia
Top: Stonematt with Nemes basin in Stonematt
Handle: Era Corteccia and matt lacquered Conchiglia
Mirror: Mirror with aluminium frame and LED D.6

GIU9051

L.90 H.221 P.50
Finiture: Laccato opaco Lapis
Top: Stonelight con lavabo Corona Stonelight
Maniglia: Era Laccato opaco Lapis
Specchiera: D'arredo
Faretto: Pollock

—

W.90 H.221 D.50
Finish: Matt lacquered Lapis
Top: Stonelight with Corona basin in Stonelight
Handle: Era matt lacquered Lapis
Mirror: Decorating mirror
Spotlight: Pollock

GIU9053

L.150 H.191 P.50
Finiture: Nobilitato Cemento Perla, Laccato opaco Nettuno
Top: Stone Nettuno con lavabo Goccia
Maniglia: Tiziano Brill
Specchiera: Con Telaio in Alluminio e Led P. 6
—
W.150 H.191 D.50
Finish: Ennobled Cemento Perla, matt lacquered Nettuno
Top: Stone Nettuno with Goccia basin
Handle: Tiziano Brill
Mirror: Mirror with aluminium frame and LED D.6

GIU9053

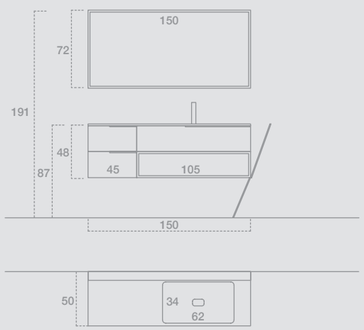

GIU9054

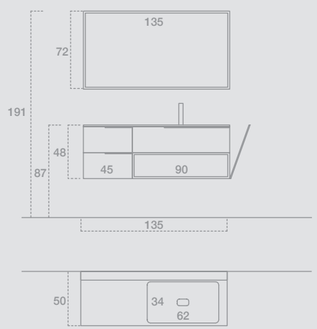

GIU9055

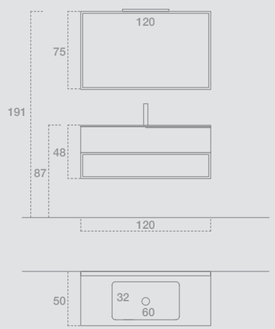

GIU9054

L.135 H.191 P.50
Finiture: Nobilitato Cemento Bronzo, Laccato opaco Camoscio
Top: Stone Camoscio con lavabo Goccia
Maniglia: Tiziano Brill
Specchiera: Con Telaio in Alluminio e Led P 6
—
W.135 H.191 D.50
Finish: Ennobled Cemento Bronzo, matt lacquered Camoscio
Top: Stone Camoscio with Goccia basin
Handle: Tiziano Brill
Mirror: Mirror with aluminium frame and LED D.6

GIU9055

L.120 H.191 P.50
Finiture: Nobilitato Cemento Scuro, Laccato opaco Talpa
Top: Stone Talpa con lavabo Cristal 75
Maniglia: Tiziano Brill
Specchiera: Filo P 4
Faretto: Lama
—
W.120 H.191 D.50
Finish: Ennobled Cemento Scuro, matt lacquered Talpa
Top: Stone Talpa with Cristal 75 basin
Handle: Tiziano Brill
Mirror: Filo D.4
Spotlight: Lama

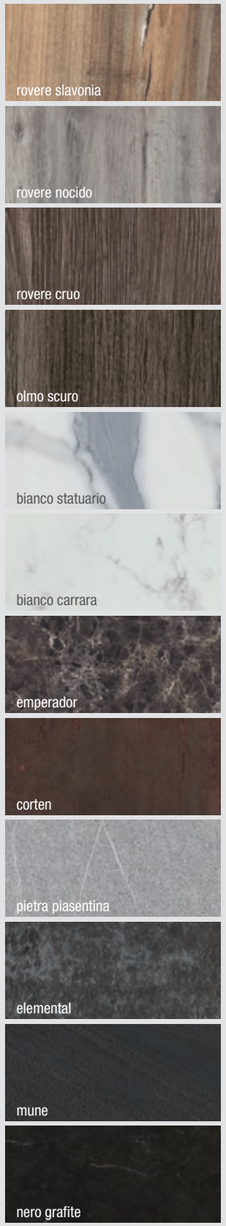

finiture HPL
HPL finishes

L'HPL ad alta pressione è costituito da numerosi strati di carta impregnati con resine termoindurenti e compattati attraverso l'azione combinata di calore (140/150 °C) e alta pressione (<7Mpa) per circa 40/50 minuti. Grazie al trattamento ad alta temperatura e pressione cui è sottoposto, l'HPL è un materiale estremamente robusto: resistente a graffi, urti, abrasioni, sostanze chimiche e calore; caratteristiche che rendono il materiale ideale per una vasta gamma di applicazioni. L'HPL non richiede alcuna manutenzione particolare al di là della normale pulizia. La sua superficie compatta e non porosa può essere facilmente pulita e disinfettata con acqua calda, vapore e tutti i tipi dei più comuni detergenti e disinfettanti per uso domestico, purché non alcalini. L'HPL è antistatico, quindi non attira la polvere.
Non richiede alcun trattamento con cere o prodotti che la contengono anzi, questi prodotti tendono a formare sulla sua superficie uno strato appiccicoso che trattiene lo sporco.
—
HPL is made of numerous layers of paper saturated with thermosetting resins and bonded through the combined action of heat (140/150°C) and high pressure (<7Mpa) for about 40/50 minutes. Thanks to the heat and high-pressure treatment it undergoes, HPL is an exceptionally rugged material resistant to scratching, impact, abrasions, chemicals and heat, making it ideal for a wide range of applications.
It does not require any specific maintenance other than normal cleaning. Its compact, non-porous surface can be easily cleaned and disinfected with hot water, steam and all kind of common nonabrasive household detergent and disinfectant, if not highly alkaline. It is antistatic therefore, it does not attract dust. It does not require any treatment with furniture cleaners containing waxes as these kind of product tend to form on its surface a sticky layer which attracts dirt.

Lavabo Carena 90 in finitura Hpl Bianco Statuario. — Carena 90 basin in Hpl Bianco Statuario.

GIU9058

L.180+60 H.191 P.50
Finiture: Hpl Bianco Statuario, Laccato opaco Peltro
Top: Hpl Bianco Statuario con lavabo Carena 90
Maniglia: Era Corteccia
Specchiera: Con fascia illuminata

—

W.180+60 H.191 D.50
Finish: Hpl Bianco Statuario, matt lacquered Peltro
Top: Hpl Bianco Statuario with Carena 90 Hpl basin
Handle: Era Corteccia
Mirror: Mirror with lighting band

GIU9058

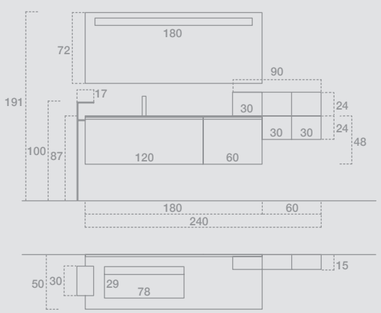

GIU9059

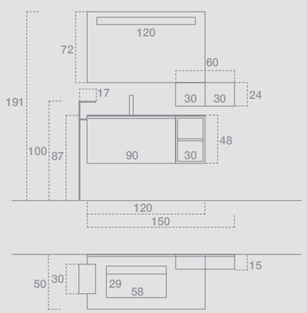

GIU9060

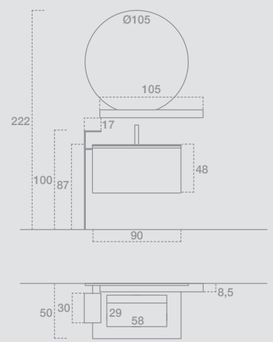

GIU9059

L.120+30 H.191 P.50
Finiture: Hpl Nero Grafite, Laccato opaco Castagna
Top: Hpl Nero Grafite con lavabo Carena 75
Maniglia: Era Corteccia
Specchiera: Con fascia illuminata

—

W.120+30 H.191 D.50
Finish: Hpl Nero Grafite, matt lacquered Castagna
Top: Hpl Nero Grafite with Carena 75 basin
Handle: Era Corteccia
Mirror: Mirror with lighting band

GIU9060

L.90 H.222 P.50
Finiture: Hpl Pietra Piasentina
Top: Hpl Pietra Piasentina con lavabo Carena 75
Maniglia: Era Corteccia
Specchiera: Tonda

—

W.120 H.222 D.50
Finish: Hpl Pietra Piasentina
Top: Hpl Pietra Piasentina with Carena 75 basin
Handle: Era Corteccia
Mirror: Round mirror

Divisori interni in legno. — Wooden internal equipment.

Accessori in ABS. — ABS accessories.

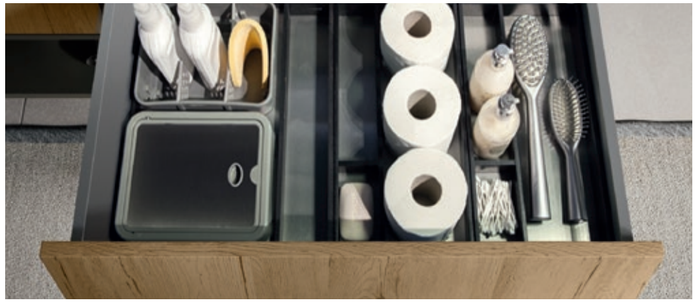

Attrezzature interne in legno con fondo in acciaio. — Wooden internal equipment with steel bottom.

GIU9062

L.45+150 H.191 P.20+50
Finiture: Nobilitato Oak Trend, Laccato opaco Quarzo
Top: Stone Quarzo con lavabo Kuma 75
Maniglia: Hayez Asfalto
Specchiera: Con Cornice Retroilluminata P 4
—
W.45+150 H.191 D.20+50
Finish: Ennobled Oak Trend, matt lacquered Quarzo
Top: Stone Quarzo with Kuma 75 basin
Handle: Hayez Asfalto
Mirror: Backlit mirror with frame D.4

GIU9062

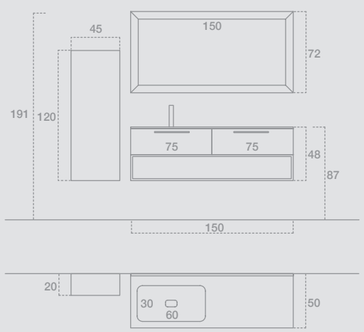

GIU9063

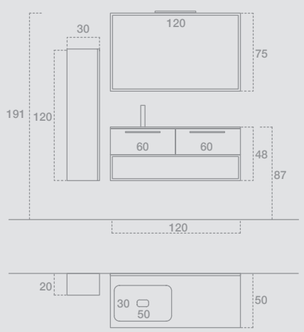

GIU9064

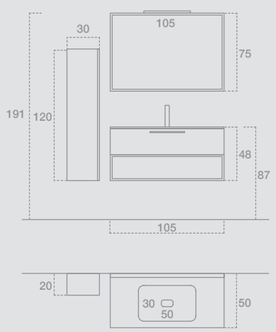

GIU9063

L.30+120 H.191 P.20+50
Finiture: Nobilitato Ossido, Laccato opaco Argilla
Top: Stone Argilla con lavabo Kuma 60
Maniglia: Hayez Asfalto
Specchiera: Filo P 4
Faretto: Lama
—
W.30+120 H.191 D.20+50
Finish: Ennobled Ossido, matt lacquered Argilla
Top: Stone Argilla with Kuma 60 basin
Handle: Hayez Asfalto
Mirror: Filo D.4
Spotlight: Lama

GIU9064

L.30+105 H.191 P.20+50
Finiture: Nobilitato Quercia Raw, Laccato opaco Pavone
Top: Stone Pavone con lavabo Kuma 60
Maniglia: Hayez Asfalto
Specchiera: Filo P 4
Faretto: Lama
—
W.30+105 H.191 D.20+50
Finish: Ennobled Quercia Raw, matt lacquered Pavone
Top: Stone Pavone with Kuma 60 basin
Handle: Hayez Asfalto
Mirror: Filo D.4
Spotlight: Lama

GIU9066

L.150 H.191 P.50
Finiture: Nobilitato Vulcano, Laccato opaco Asfalto
Top: Stonematt con lavabo Atena Stonematt
Maniglia: Hayez Asfalto
Specchiera: D'arredo
Faretto: Kandinskij
—
W.150 H.191 D.50
Finish: Ennobled Vulcano, matt lacquered Asfalto
Top: Stonematt with Atena basin in Stonematt
Handle: Hayez Asfalto
Mirror: Decorating mirror
Spotlight: Kandinskij

GIU9066

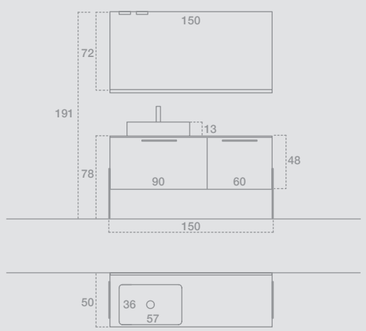

GIU9067

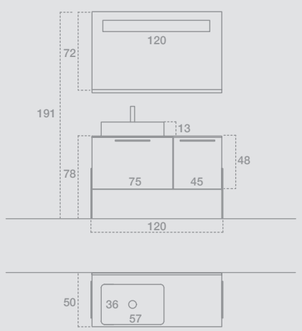

GIU9068

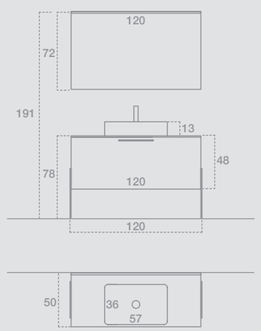

GIU9067

L.120 H.191 P.50
Finiture: Nobilitato Terra
Top: Stonematt con lavabo Atena Stonematt
Maniglia: Hayez Asfalto
Specchiera: Con fascia illuminata
—
W.120 H.191 D.50
Finish: Ennobled Terra
Top: Stonematt with Atena basin in Stonematt
Handle: Hayez Asfalto
Mirror: Mirror with lighting band

GIU9068

L.120 H.191 P.50
Finiture: Laccato opaco Curry
Top: Stonematt con lavabo Atena Stonematt
Maniglia: Hayez Asfalto
Specchiera: D'arredo
Faretto: Monet
—
W.120 H.191 D.50
Finish: Matt lacquered Curry
Top: Stonematt with Atena basin in Stonematt
Handle: Hayez Asfalto
Mirror: Decorating mirror
Spotlight: Monet

Faretto Stradivari Cromo a calamita.

–

Spotlight Stradivari chrome with magnet.

GIU9070

L.225 H.206 P.20+50
Finiture: Nobilitato Vulcano, Laccato opaco Quarzo
Top: Corian® con lavabo Sirio 75
Maniglia: Hayez Asfalto
Specchiera: D'arredo
Faretto: Stradivari
—
W.225 H.206 D.20+50
Finish: Ennobled Vulcano, matt lacquered Quarzo
Top: Corian® with Sirio 75 basin
Handle: Hayez Asfalto
Mirror: Decorating mirror
Spotlight: Stradivari

GIU9070

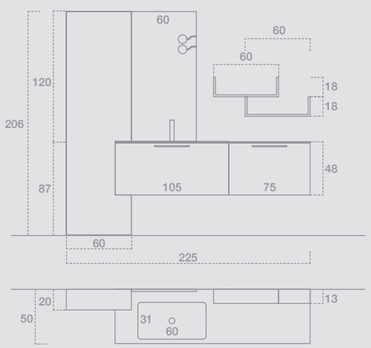

GIU9071

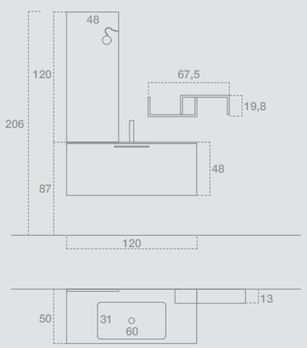

GIU9072

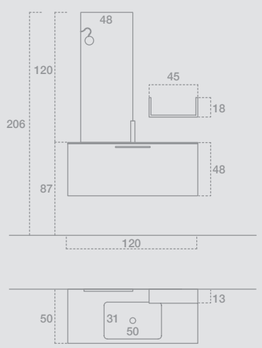

GIU9071

L.120 H.206 P.50
Finiture: Laccato opaco Camoscio
Top: Corian® con lavabo Sirio 75
Maniglia: Hayez Asfalto
Specchiera: D'arredo
Faretto: Stradivari
—
W.120 H.206 D.50
Finish: Matt lacquered Camoscio
Top: Corian® with Sirio 75 basin
Handle: Hayez Asfalto
Mirror: Decorating mirror
Spotlight: Stradivari

GIU9072

L.120 H.206 P.50
Finiture: Nobilitato Cemento Perla
Top: Corian® con lavabo Sirio 60
Maniglia: Hayez Asfalto
Specchiera: D'arredo
Faretto: Stradivari
—
W.120 H.206 D.50
Finish: Ennobled Cemento Perla
Top: Corian® with Sirio 60 basin
Handle: Hayez Asfalto
Mirror: Decorating mirror
Spotlight: Stradivari

CONCEPT 4

curvi

curved elements

Le composizioni curve vengono scelte quando il bagno pone limiti in termini di spazio. Permettono di sfruttare al meglio la perimetria della stanza in particolare se posizionati in prossimità di una porta.

Curved compositions represent a solution when the bathroom places limits in terms of spaces. They allow you to fully exploit the perimeter of the room, in particular when positioned next to a door.

Lavabo integrato Cassiopea 75 in finitura Stonematt.

–

Integrated basin Cassiopea 75 in Stonematt.

GIU9075

L.150 H.197 P.50
Finiture: Castagno tinto Cumino, Laccato opaco Argilla
Top: Stonematt con lavabo Cassiopea 75
Maniglia: Presa a gola 45°
Specchiera: Con mensola integrata
Faretto: Degas
—
W.150 H.197 D.50
Finish:Painted chestnut Cumino, matt lacquered Argilla
Top: Stonematt with Cassiopea 75 basin
Handle: 45° groove
Mirror: Mirror with integrated shelf
Spotlight: Degas

GIU9075

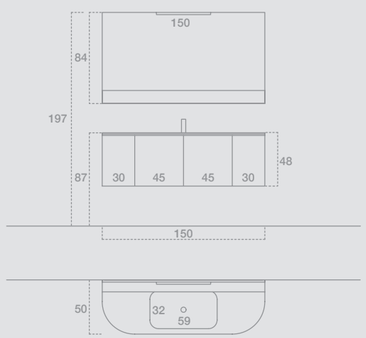

GIU9076

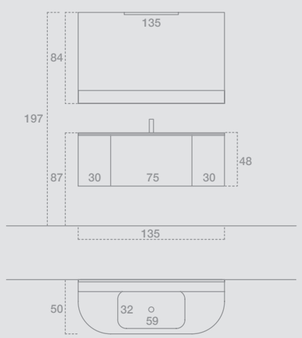

GIU9077

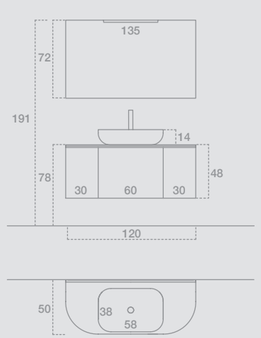

GIU9076

L.135 H.197 P.50
Finiture: Laccato opaco Nettuno
Top: Stonematt con lavabo Cassiopea 75
Maniglia: Presa a gola 45°
Specchiera: Con mensola integrata
Faretto: Degas
—
W.135 H.197 D.50
Finish: Matt lacquered Nettuno
Top: Stonematt with Cassiopea 75 basin
Handle: 45° groove
Mirror: Mirror with integrated shelf
Spotlight: Degas

GIU9077

L.120 H.191 P.50
Finiture: Laccato opaco Talpa
Top: Corian® con lavabo Amoyo Stonematt
Maniglia: Presa a gola 45°
Specchiera: D'arredo
Faretto: Degas
—
W.120 H.191 D.50
Finish: Matt lacquered Talpa
Top: Corian® with Amoyo basin in Stonematt
Handle: 45° groove
Mirror: Decorating mirror
Spotlight: Degas

Lavabo Nettuno in Ceramica L.49 P.32 cm. — Nettuno washbasin in Ceramic W.49 D.32 cm.

Lavabo Gea in Ceramica L.59 P.27 cm. — Gea washbasin in Ceramic W.59 D.27 cm.

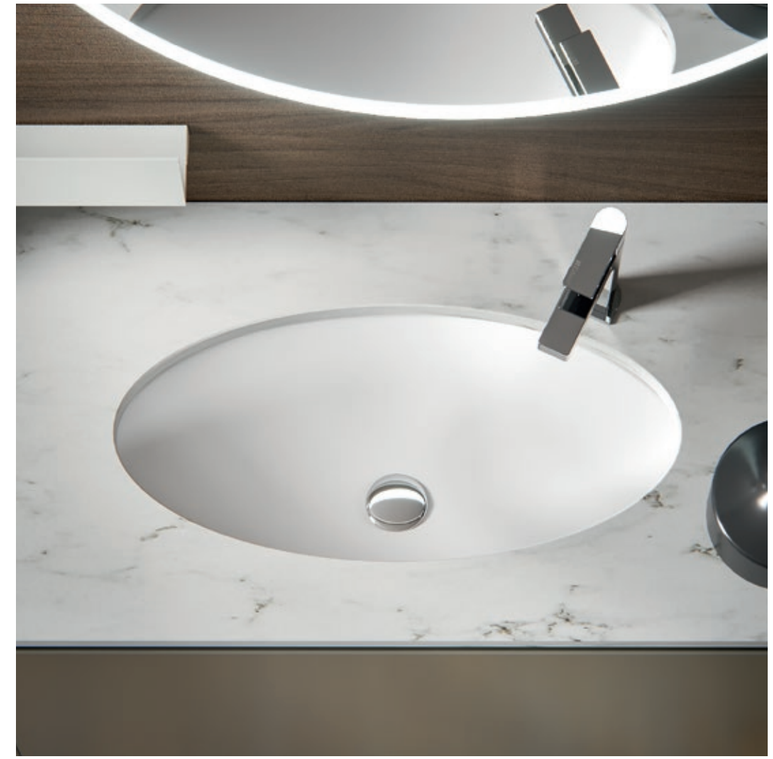

Lavabo Occhio in Ceramica L.62 P.31 cm. — Occhio washbasin in Ceramic W.62 D.31 cm.

Lavabo integrato Fornace 75 in finitura Stonelight.

–

Integrated basin Fornace 75 in Stonelight.

GIU9079

L.180 H.200,5 P.50
Finiture: Laccato opaco Talpa
Top: Stonelight con lavabo Fornace 75
Maniglia: Presa a gola 45°
Specchiera: Con Cornice Retroilluminata P 4
—
W.180 H.200,5 D.50
Finish: Matt lacquered Talpa
Top: Stonelight with Fornace 75 basin
Handle: 45° groove
Spotlight: Backlit mirror with frame D.4

GIU9079

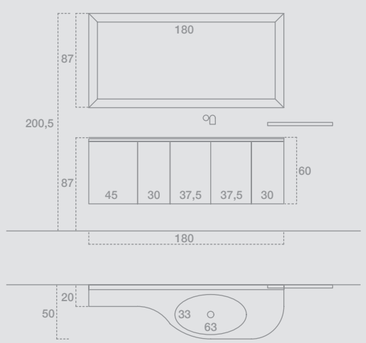

GIU9080

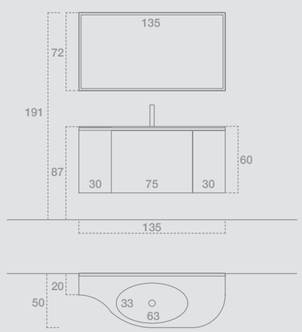

GIU9081

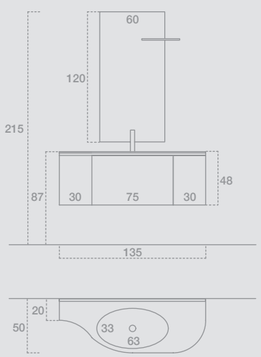

GIU9080

L.135 H.191 P.50
Finiture: Laccato opaco Pavone
Top: Stonelight con lavabo Fornace 75
Maniglia: Presa a gola 45°
Specchiera: Con Perimetro e Illuminazione a Led P8
—
W.135 H.191 D.50
Finish: Matt lacquered Pavone
Top: Stonelight with Fornace 75 basin
Handle: 45° groove
Mirror: Mirror with frame and LED lighting D.8

GIU9081

L.135 H.215 P.50
Finiture: Castagno tinto Mou
Top: Stonelight con lavabo Fornace 75
Maniglia: Presa a gola 45°
Specchiera: D'arredo
Faretto: Rossetti
—
W.135 H.215 D.50
Finish: Painted chestnut Mou
Top: Stonelight with Fornace 75 basin
Handle: 45° groove
Mirror: Decorating mirror
Spotlight: Rossetti

Presa maniglia a gola con taglio a 45°. — Flat groove with 45° cut.

GIU9083

L.24+150 H.215 P.15+50
Finiture: Laccato opaco Peltro
Top: Stonematt con lavabo Elisse 90
Maniglia: Presa a gola 45°
Specchiera: Tonda
Faretto: Meridia

—

W.24+150 H.215 D.15+50
Finish: Matt lacquered Peltro
Top: Stonematt with Elisse 90 basin
Handle: 45° groove
Mirror: Round mirror
Spotlight: Meridia

GIU9083

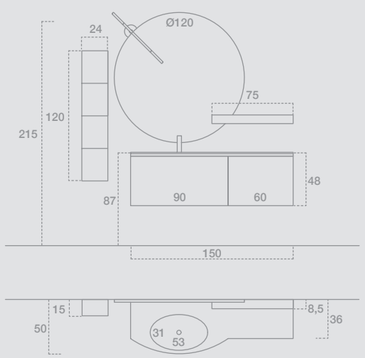

GIU9084

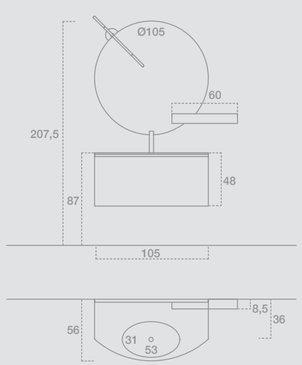

GIU9085

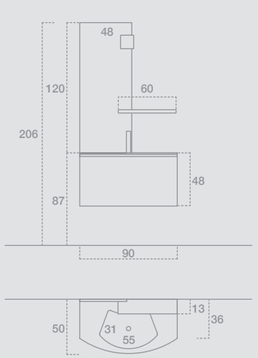

GIU9084

L.105 H.207,5 P.56
Finiture: Laccato opaco Argilla
Top: Stonematt con lavabo Elisse 90
Maniglia: Presa a gola 45°
Specchiera: Tonda
Faretto: Meridia

—

W.105 H.207,5 D.56
Finish: Matt lacquered Argilla
Top: Stonematt with Elisse 90 basin
Handle: 45° groove
Mirror: Round mirror
Spotlight: Meridia

GIU9085

L.90 H.206 P.50
Finiture: Laccato opaco Quarzo
Top: Stonematt con lavabo Bean 75
Maniglia: Presa a gola 45°
Specchiera: D'arredo
Faretto: Pollock

—

W.90 H.206 D.50
Finish: Matt lacquered Quarzo
Top: Stonematt with Bean 75 basin
Handle: 45° groove
Mirror: Decorating mirror
Spotlight: Pollock

Lavabo integrato Orione in finitura Pietrabianca per basi curve.

—

Integrated basin Orione in Pietrabianca for curved vanity units.

Design
Edoné collection

Lavabo Fornace in Stonematt. — Fornace basin in Stonematt.

Lavabo Orione in Pietrabianca. — Orione basin in Pietrabianca.

Lavabo Bean in Stonematt. — Bean basin in Stonematt.

GIU9087

L.149 H.206 P.56
Finiture: Laccato opaco Talpa
Top: Pietrabianca con lavabo Orione 105
Maniglia: Presa a gola 45°
Specchiera: D'arredo
Faretto: Rossetti
—
W.149 H.206 D.56
Finish: Matt lacquered Talpa
Top: Pietrabianca with Orione 105 basin
Handle: 45° groove
Mirror: Decorating mirror
Spotlight: Rossetti

GIU9087

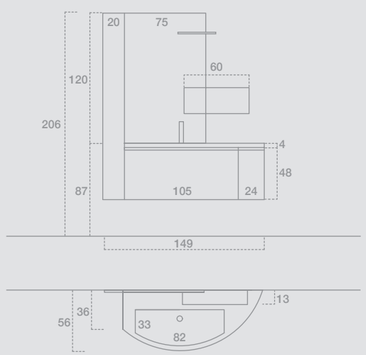

GIU9088

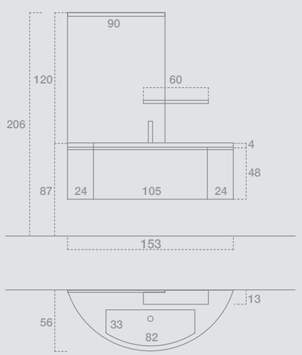

GIU9089

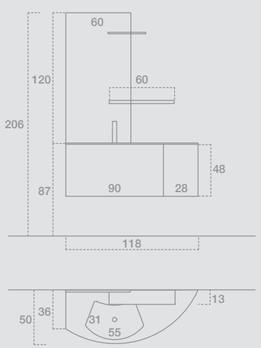

GIU9088

L.153 H.206 P.56
Finiture: Laccato opaco Baltico
Top: Pietrabianca con lavabo Orione 105
Maniglia: Presa a gola 45°
Specchiera: D'arredo
Faretto: Monet
—
W.153 H.206 D.56
Finish: Matt lacquered Baltico
Top: Pietrabianca with Orione 105 basin
Handle: 45° groove
Mirror: Decorating mirror
Spotlight: Monet

GIU9089

L.118 H.206 P.50
Finiture: Laccato opaco Foresta
Top: Stonematt con lavabo Bean 75
Maniglia: Presa a gola 45°
Specchiera: D'arredo
Faretto: Rosetti
—
W.118 H.206 D.50
Finish: Matt lacquered Foresta
Top: Stonematt with Bean 75 basin
Handle: 45° groove
Mirror: Decorating mirror
Spotlight: Rosetti

CONCEPT 5

fianchi di chiusura
finishing sides

Il mobile bagno con fianchi di chiusura permette di personalizzare l'ambiente grazie all'accostamento di materiali e finiture differenti. Sospesi o con il sostegno del nuovo sistema di gambe Gru, godono di una piacevole leggerezza estetica pur mantenendo inalterata la loro capacità di contenimento.

—

The vanity units with finishing sides allows the customisation of the bathroom environment thanks to the combination of different finishes and materials. Both suspended or with the support of the new "Gru" legs, the vanities benefit of an aesthetic lightness, still maintaining unchanged their storage capacity.

GIU9091

L.168,6 H.215 P.50
Finiture: Laccato opaco Conchiglia, Nobilitato Cemento Bronzo
Top: Nobilitato Cemento Bronzo con lavabo Amoyo Stonematt
Maniglia: Presa a gola 45°
Specchiera: Tonda
Faretto: Meridia

—

W.168,6 H.215 D.50
Finish: Matt lacquered Conchiglia, Ennobled Cemento Bronzo
Top: Ennobled Cemento Bronzo with Amoyo basin Stonematt
Handle: 45° groove
Mirror: Rounded mirror
Spotlight: Meridia

GIU9091

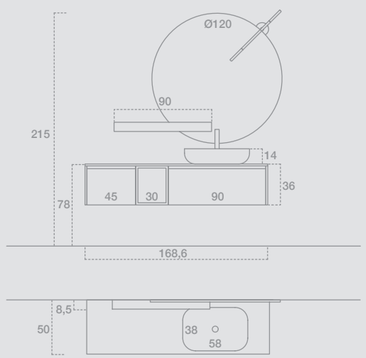

GIU9092

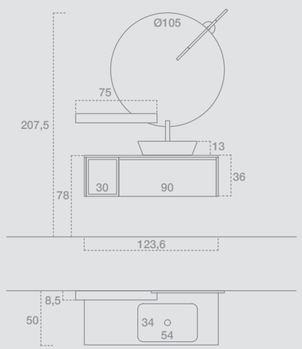

GIU9093

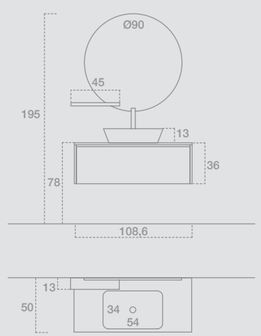

GIU9092

L.123,6 H.207,5 P.50
Finiture: Nobilitato Lava, Nobilitato Cemento Perla
Top: Nobilitato Cemento Perla con lavabo Poseidone Stonematt
Maniglia: Presa a gola 45°
Specchiera: Tonda
Faretto: Meridia

—

W.123,6 H.207,5 D.50
Finish: Ennobled Lava, Ennobled Cemento Perla
Top: Ennobled Cemento Perla with Poseidone basin Stonematt
Handle: 45° groove
Mirror: Round mirror
Spotlight: Meridia

GIU9093

L.108,6 H.195 P.50
Finiture: Nobilitato Vulcano, Castagno tinto Londra
Top: Nobilitato Lava con lavabo Poseidone Stonematt
Maniglia: Presa a gola 45°
Specchiera: Tonda

—

W.108,5 H.195 D.50
Finish: Ennobled Vulcano, chestnut lacquered Londra
Top: Ennobled Lava with Poseidone basin in Stonematt
Handle: 45° groove
Mirror: Round mirror

Lavabo Corona ad incasso soprapiano, in finitura Stonelight.

–

Semi-recessed overcounter basin Corona in Stonelight.

GIU9095

L.153,6 H.191 P.50
Finiture: Laccato opaco Ecru, Nobilitato Terra
Top: Nobilitato Terra con lavabo Corona Stonelight
Maniglia: Presa a gola 45°
Specchiera: Con mensola integrata
Faretto: Monet FM

—

W.153,6 H.191 D.50
Finish: Matt lacquered Ecru, ennobled Terra
Top: Ennobled Terra with Corona basin in Stonelight
Handle: 45° groove
Mirror: Mirror with integrated shelf
Spotlight: Monet FM

GIU9095

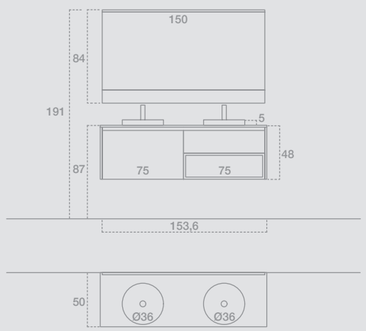

GIU9096

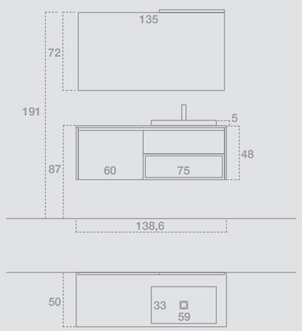

GIU9097

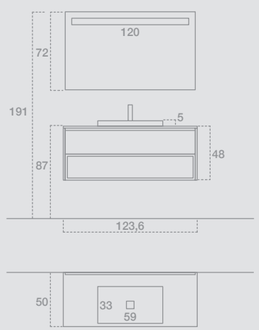

GIU9096

L.138,6 H.191 P.50
Finiture: Laccato opaco Londra, Nobilitato Vulcano
Top: Nobilitato Vulcano con lavabo Deva Stonematt
Maniglia: Presa a gola 45°
Specchiera: D'arredo
Faretto: Monet

—

W.138,6 H.191 D.50
Finish: Matt lacquered Londra, ennobled Vulcano
Top: Ennobled Vulcano with Deva basin in Stonematt
Handle: 45° groove
Mirror: Decorating mirror
Spotlight: Monet

GIU9097

L.123,6 H.191 P.50
Finiture: Laccato opaco Lapis, Nobilitato Terra
Top: Nobilitato Terra con lavabo Deva Stonematt
Maniglia: Presa a gola 45°
Specchiera: Con Fascia illuminata

—

W.123,6 H.191 D.50
Finish: Matt lacquered Lapis, ennobled Terra
Top: ennobled Terra with Deva basin in Stonematt
Handle: 45° groove
Mirror: Mirror with lighting band

158
fianchi di chiusura

159
fianchi di chiusura

Faretto Lama in finitura cromo L. 60 cm.
–
Spotlight Lama W. 60 cm in Chrome finish.

GIU9101

L.183,6 H.192,5 P.50
Finiture: Laccato opaco Camoscio
Top: Stone Agata con lavabo Goccia
Maniglia: Hayez satinata
Specchiera: Filo
Faretto: Lama
—
W.183,6 H.192,5 D.50
Finish: Matt lacquered Camoscio
Top: Stone Agata with Goccia basin
Handle: Hayez brushed
Mirror: Filo
Spotlight: Lama

GIU9101

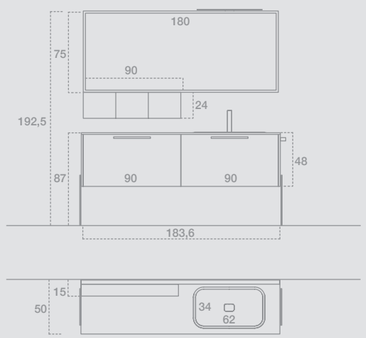

GIU9102

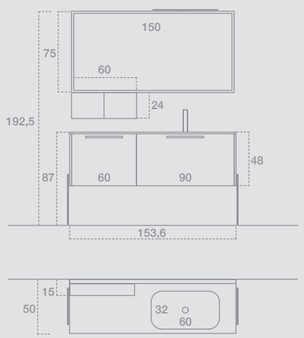

GIU9103

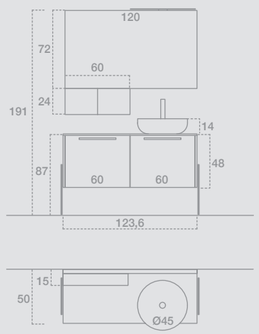

GIU9102

L.153,6 H.192,5 P.50
Finiture: Laccato opaco Talpa
Top: Stone Talpa con lavabo Cristal 75
Maniglia: Hayez satinata
Specchiera: Filo
Faretto: Lama
—
W.153,6 H.192,5 D.50
Finish: Matt lacquered Talpa
Top: Stone Talpa with Cristal 75 basin
Handle: Hayez brushed
Mirror: Filo
Spotlight: Lama

GIU9103

L.123,6 H.191 P.50
Finiture: Nobilitato Cemento Perla
Top: Nobilitato Oak Trend con lavabo Catino Stonelight
Maniglia: Hayez satinata
Specchiera: D'arredo
Faretto: Lama
—
W.123,6 H.191 D.50
Finish: Ennobled Cemento Perla
Top: Ennobled Oak Trend with Catino basin in Stonelight
Handle: Hayez brushed
Mirror: Decorating mirror
Spotlight: Lama

164
fianchi di chiusura

165
fianchi di chiusura

Lavabo Deva ad incasso soprapiano, in finitura Stonematt.

–

Semi-recessed overcounter basin Deva in Stonematt.

GIU9105

L.168,6 H.192,5 P.50
Finiture: Nobilitato Cemento Scuro
Top: Nobilitato Cemento Scuro con lavabo Deva Stonematt
Maniglia: Presa a gola 45°
Specchiera: Filo
Faretto: Kandinskij
—
W.168,6 H.192,5 D.50
Finish: Ennobled Cemento Scuro
Top: Ennobled Cemento Scuro with Deva basin in Stonematt
Handle: 45° groove
Mirror: Filo
Spotlight: Kandinskij

GIU9105

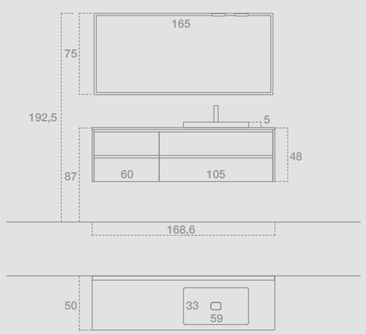

GIU9106

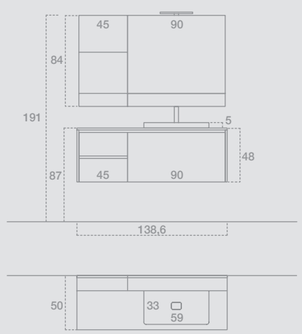

GIU9107

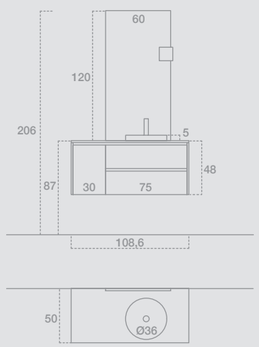

GIU9106

L.138,6 H.191 P.50
Finiture: Nobilitato Oak Trend, Nobilitato Cemento Bronzo
Top: Nobilitato Oak Trend con lavabo Deva Stonematt
Maniglia: Presa a gola 45°
Specchiera: Con mensola integrata e boiserie
Faretto: Vasari
—
W.138,6 H.191 D.50
Finish: Ennobled Oak Trend, ennobled Cemento Bronzo
Top: Ennobled Oak Trend with Deva basin in Stonematt
Handle: 45° groove
Mirror: Mirror with integrated shelf and boiserie
Spotlight: Vasari

GIU9107

L.108,6 H.206 P.50
Finiture: Castagno tinto Naturale, Nobilitato Cemento Bronzo
Top: Nobilitato Cemento Bronzo con lavabo Corona Stonelight
Maniglia: Presa a gola 45°
Specchiera: D'arredo
Faretto: Pollock
—
W.108,6 H.206 D.50
Finish: Painted chestnut Naturale, ennobled Cemento Bronzo
Top: Ennobled Cemento Bronzo with Corona basin in Stonelight
Handle: 45° groove
Mirror: Decorating mirror
Spotlight: Pollock

Maniglia Dea in finitura laccato opaco Ecru.

–

Dea handle in matt lacquered Ecru finish.

GIU9108

L.168,6 H.198 P.50
Finiture: Laccato opaco Ecru, Nobilitato Oak Trend
Top: Corian® con lavabo Amoyo Stonematt
Maniglia: Dea Laccato opaco Ecru
Specchiera: D'arredo
Faretto: Hopper 2
—
W.168,6 H.198 D.50
Finish: Matt lacquered Ecru, ennobled Oak Trend
Top: Corian® with Amoyo basin in Stonematt
Handle: Dea matt lacquered Ecru
Mirror: Decorating mirror
Spotlight: Hopper 2

GIU9108

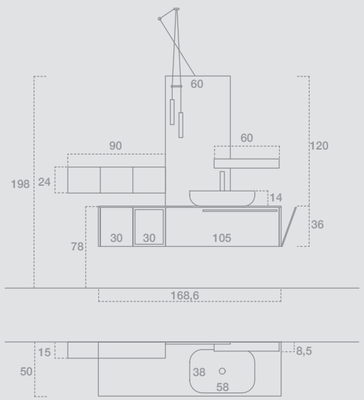

GIU9109

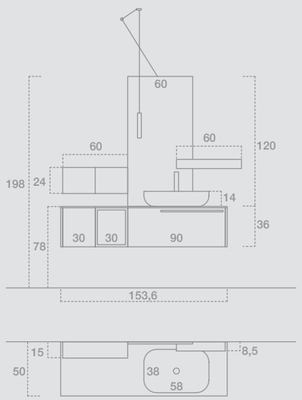

GIU9110

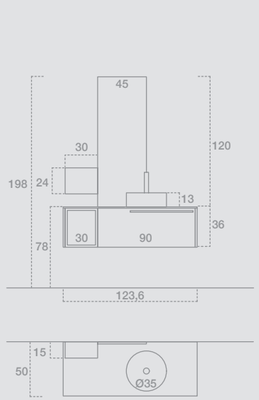

GIU9109

L.153,6 H.198 P.50
Finiture: Laccato opaco Lapis, Nobilitato Oak Trend
Top: Corian® con Lavabo Amoyo Stonematt
Maniglia: Dea Laccato opaco Lapis
Specchiera: D'arredo
Faretto: Hopper 1
—
W.153,6 H.198 D.50
Finish: Matt lacquered Lapis, ennobled Oak Trend
Top: Corian® with Amoyo basin in Stonematt
Handle: Dea matt lacquered Lapis
Mirror: Decorating
Spotlight: Hopper 1

GIU9110

L.123,6 H.198 P.50
Finiture: Laccato opaco Asfalto, Nobilitato Oak Trend
Top: Corian® con lavabo Eros Stonematt
Maniglia: Dea Laccato opaco Asfalto
Specchiera: D'arredo
—
W.123,6 H.198 D.50
Finish: Matt lacquered Asfalto, ennobled Oak Trend
Top: Corian® with Eros basin in Stonematt
Handle: Dea matt lacquered Asfalto
Mirror: Decorating mirror

GIU9112

L. 153,8 H.230 P.50
Finiture: Laccato Opaco Foresta, Laccato opaco Diamante
Top: Pietrabianca con lavabo Zefiro
Maniglia: Dea Laccato opaco Foresta
Specchiera: Irregolare
Faretto: Hopper 2

W. 153,8 H.230 D.50
Finish: Matt lacquered Foresta, matt lacquered Diamante
Top: Pietrabianca with Zefiro basin
Handle: Dea matt lacquered Foresta
Mirror: Bevelled irregular mirrors
Spotlight: Hopper 2

GIU9112

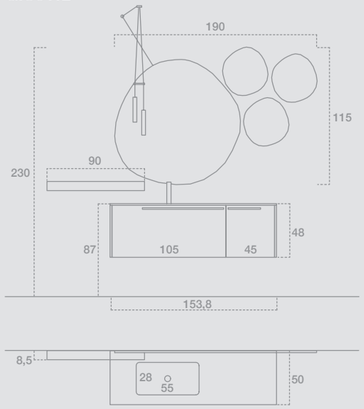

GIU9113

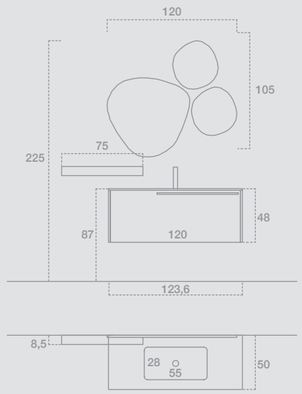

GIU9114

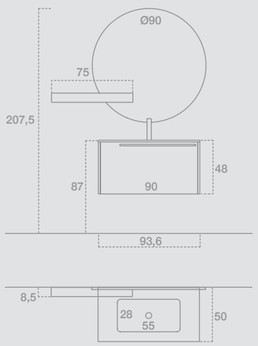

GIU9113

L.123,6 H.225 P.50
Finiture: Laccato opaco Nettuno
Top: Pietrabianca con lavabo Zefiro
Maniglia: Dea Laccato opaco Nettuno
Specchiera: Irregolare

W.123,6 H.225 D.50
Finish: Matt lacquered Nettuno
Top: Pietrabianca with Zefiro basin
Handle: Dea matt lacquered Nettuno
Mirror: Bevelled irregular mirror

GIU9114

L.93,6 H.207,5 P.50
Finiture: Laccato opaco Peltro
Top: Pietrabianca con lavabo Zefiro
Maniglia: Dea Laccato opaco Peltro
Specchiera: Tonda

W.93,6 H.207,5 D.50
Finish: Matt lacquered Peltro
Top: Pietrabianca with Zefiro basin
Handle: Dea matt lacquered Peltro
Mirror: Round mirror

CONCEPT 6

mobili portalavatrice

washing machine cabinets

Attrezzare in modo funzionale la stanza lavanderia serve a dare praticità e a risparmiare spazio prezioso in casa. I mobili pensati per la lavanderia sono capienti e funzionali anche per spazi limitati, come quelli di un bagno di servizio.

Equipping in a functional way the laundry room is useful to give practicality and to save valuable space at home. The cabinets designed for laundry are capacious and functional also in limited space, such as those of a guest bathroom.

GIU9116

L.235 H.207 P.60+36+50
Finiture: Nobilitato Cemento Scuro, Laccato opaco Peltro
Top: Stonematt con lavabo Quadra 60
Maniglia: Tiziano Brill
Specchiera: D'arredo
Faretto: Stradivari
—
W.235 H.207 D.60+36+50
Finish: Ennobled Cemento Scuro, matt lacquered Peltro
Top: Stonematt with Quadra 60 basin
Handle: Tiziano Brill
Mirror: Decorating mirror
Spotlight: Stradivari

GIU9116

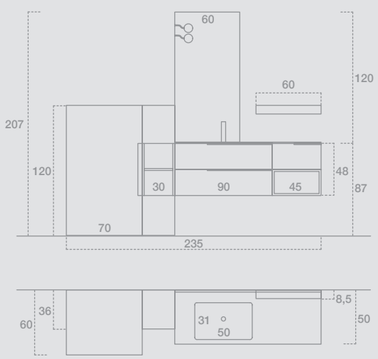

GIU9117

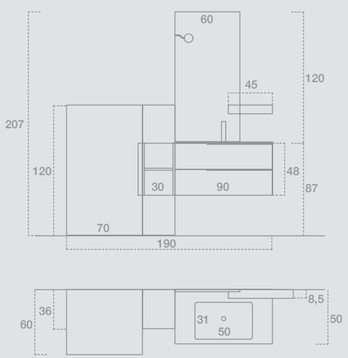

GIU9118

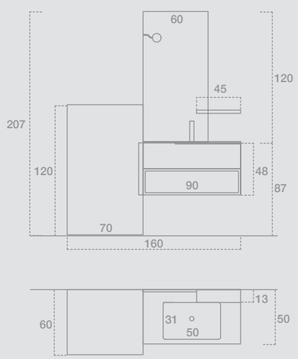

GIU9117

L.190 H.207 P.60+36+50
Finiture: Nobilitato Cemento Bronzo, Laccato opaco Ecru
Top: Stonematt con lavabo Quadra 60
Maniglia: Tiziano Brill
Specchiera: D'arredo
Faretto: Stradivari
—
W.190 H.207 D.60+36+50
Finish: Ennobled Cemento Bronzo, matt lacquered Ecru
Top: Stonematt with Quadra 60 basin
Handle: Tiziano Brill
Mirror: Decorating mirror
Spotlight: Stradivari

GIU9118

L.160 H.207 P.60+50
Finiture: Castagno tinto Naturale, Laccato opaco Londra
Top: Stonematt con lavabo Quadra 60
Maniglia: Tiziano Brill
Specchiera: D'arredo
Faretto: Stradivari
—
W.160 H.207 D.60+50
Finish: Painted chestnut Naturale, matt lacquered Londra
Top: Stonematt with Quadra 60 basin
Handle: Tiziano Brill
Mirror: Decorating mirror
Spotlight: Stradivari

Lavabo lavatoio Oceano in finitura Stonematt, fornito con tavoletta L. 50 cm P. 31 cm.

–

Laundry washbasin Oceano W. 50 cm D. 31 cm. Board included.

GIU9120

L. 195 H.215 P.50
Finiture: Laccato opaco Quarzo, Laccato opaco Asfalto
Top: Stonematt con lavabo Oceano
Maniglia: Tiziano Brill
Specchiera: Tonda

—

W. 195 H.215 D.50
Finish: Matt lacquered Quarzo, matt lacquered Asfalto
Top: Stonematt with Oceano basin
Handle: Tiziano Brill
Mirror: Round mirror

GIU9120

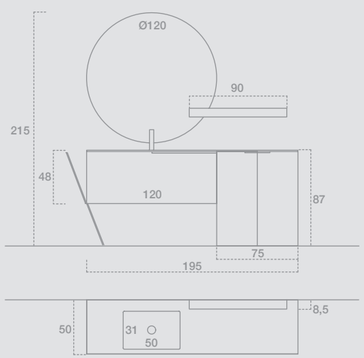

GIU9121

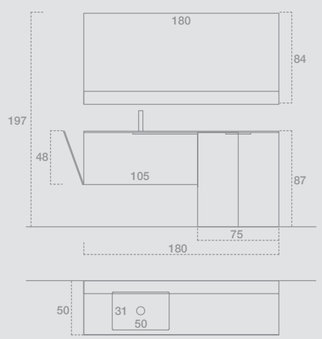

GIU9122

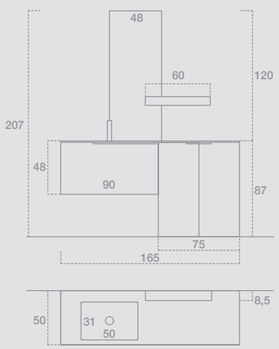

GIU9121

L.180 H.197 P.50
Finiture: Nobilitato Cemento Scuro
Top: Stonematt con lavabo Oceano
Maniglia: Tiziano Brill
Specchiera: Con mensola integrata

—

W.180 H.197 D.50
Finish: Ennobled Cemento Scuro
Top: Stonematt with Oceano basin
Handle: Tiziano Brill
Mirror: Mirror with integrated shelf

GIU9122

L.165 H.207 P.50
Finiture: Nobilitato Vulcano, Laccato opaco Asfalto
Top: Stonematt con lavabo Oceano
Maniglia: Tiziano Brill
Specchiera: D'arredo

—

W.165 H.207 D.50
Finish: Ennobled Vulcano, matt lacquered Asfalto
Top: Stonematt with Oceano basin
Handle: Tiziano Brill
Mirror: Decorating mirror

Lavabo lavatoio Cristal Max in finitura Ocritech opaco L. 60 cm P. 50 cm.

–

Laundry washbasin Cristal Max in matt Ocritech W. 60 cm D. 50 cm.

GIU9124

L.180 H.191 P.65+50
Finiture: Laccato opaco Londra
Top: Ocritech opaco con lavabo Cristal Max
Maniglia: Hayez satinata
Specchiera: Con Telaio in Alluminio e Led P 6

W.180 H.191 D.65+50
Finish: Matt lacquered Londra
Top: Matt Ocritech with Cristal Max basin
Handle: Hayez brushed
Mirror: Mirror with aluminium frame and LED D.6

GIU9124

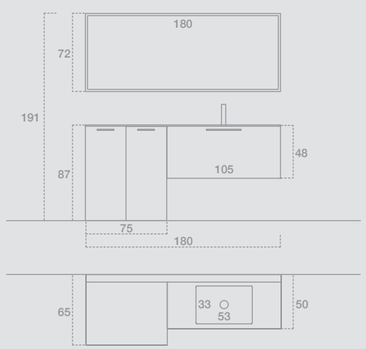

GIU9125

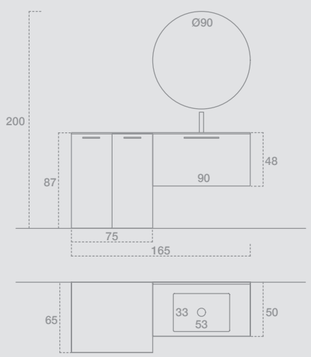

GIU9126

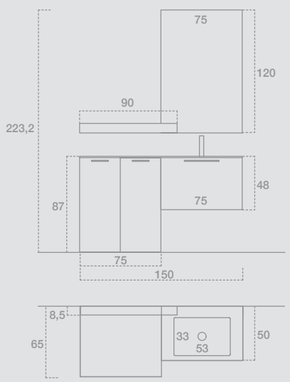

GIU9125

L.165 H.200 P.65+50
Finiture: Nobilitato Vulcano
Top: Ocritech opaco con lavabo Cristal Max
Maniglia: Hayez satinata
Specchiera: Tonda

W.165 H.200 D.65+50
Finish: Ennobled Vulcano
Top: Matt Ocritech with Cristal Max basin
Handle: Hayez brushed
Mirror: Round mirror

GIU9126

L.150 H.223,2 P.65+50
Finiture: Nobilitato Pearl, Laccato opaco Lino
Top: Ocritech opaco con lavabo Cristal Max
Maniglia: Hayez satinata
Specchiera: D'arredo

W.150 H.223,2 D.65+50
Finish: Ennobled Pearl, matt lacquered Lino
Top: Matt Ocritech with Cristal Max basin
Handle: Hayez brushed
Mirror: Decorating mirror

Lavabo lavatoio Pacifico in finitura Ocritech opaco, fornito con tavoletta L. 60 cm P. 50 cm.

–

Laundry washbasin Pacifico in matt Ocritech W. 60 cm D. 50 cm. Board included.

CONCEPT 7

i piccoli e i lavamani

small size and wash-hand basins

Per sfruttare al massimo lo spazio disponibile nei bagni dalle dimensioni ridotte, proponiamo composizioni dalle dimensioni contenute.
Soprattutto se gli ambienti sono piccoli, bisogna puntare a non perdere lo spazio sottolavabo, attrezzandolo con cassetti o ante e personalizzandolo con attrezzatura interna.

To make maximum use of the available space also in bathrooms of reduced size, we propose some compositions with small dimensions.
Especially in narrow environments, it is fundamental not to lose the space under the basin, by taking advantage of it with drawers or doors and customising it with internal equipment.

P.36

D.36

P.36

D.36

GIU9128

L.105 H.207 P.15+36
Finiture: Castagno tinto Cumino, Laccato opaco Asfalto
Top: Stonematt con lavabo Quasar 75
Maniglia: Tiziano Brill
Specchiera: D'arredo
Faretto: Klimt

—

W.105 H.207 D.15+36
Finish: Painted chestnut Cumino, matt lacquered Asfalto
Top: Stonematt with Quasar 75 basin
Handle: Tiziano Brill
Mirror: Decorating mirror
Spotlight: Klimt

GIU9129

L.135 H.192 P.15+36
Top: Nobilitato Oak Trend con lavabo Catino Stonelight
Specchiera: D'arredo
Faretto: Matisse

—

W.135 H.192 D.15+36
Top: Ennobled Oak Trend with Catino basin in Stonelight
Mirror: Decorating mirror
Spotlight: Matisse

GIU9128

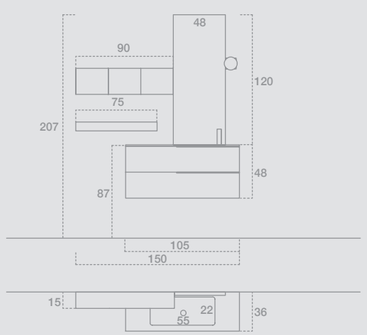

GIU9129

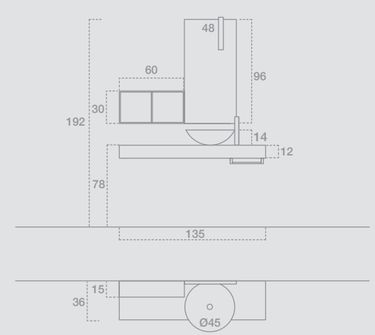

P.36-46

D.36-46

P.36-46

D.36-46

GIU9131

L.135 H.207,5 P.46+36
Finiture: Laccato opaco Ecru, Laccato opaco Camoscio
Top: Ocritech opaco con lavabo River
Maniglia: Hayez Asfalto
Specchiera: Tonda
Faretto: Meridia

—

W.135 H.207,5 D.46+36
Finish: Matt lacquered Ecru, matt lacquered Camoscio
Top: Matt Ocritech with River basin
Handle: Hayez Asfalto
Mirror: Round mirror
Spotlight: Meridia

GIU9132

L.165 H.191 P.36+46
Finiture: Laccato opaco Baltico
Top: Ocritech opaco con lavabo River
Maniglia: Hayez Asfalto
Specchiera: Con telaio in alluminio e LED P6

—

W.165 H.191 D.36+46
Finish: Matt lacquered Baltico
Top: Matt Ocritech with River basin
Handle: Hayez Asfalto
Mirror: Mirror with aluminium frame and LED D.6

GIU9131

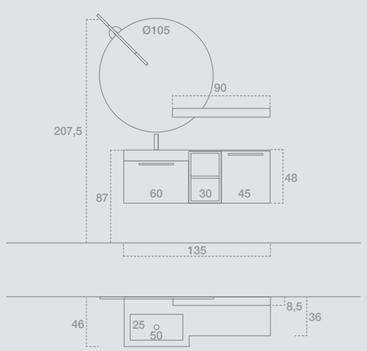

GIU9132

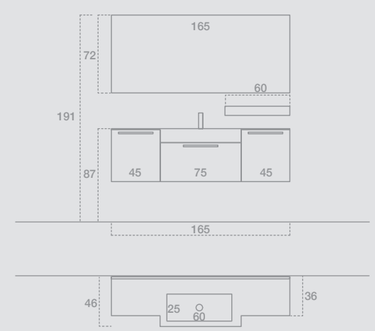

P.46
D.46

P.46
D.46
Design
Edoné collection

GIU9134

L.100 H.207 P.46
Finiture: Laccato opaco Curry, Laccato opaco Asfalto
Top: Ceramica con lavabo Atlas
Maniglia: Presa a gola 45°
Specchiera: D'arredo
Faretto: Klimt

—

W.100 H.207 D.46
Finish: Matt lacquered Curry, matt lacquered Asfalto
Top: Ceramic with Atlas basin
Handle: 45° groove
Mirror: Decorating mirror
Spotlight: Klimt

GIU9135

L.120 H.230 P.46
Finiture: Laccato opaco Mogano
Top: Ceramica con lavabo Atlas
Maniglia: Presa a gola 45°
Specchiera: Tonda
Faretto: Meridia

—

W.120 H.230 D.46
Finish: Matt lacquered Mogano
Top: Ceramic with Atlas basin
Handle: 45° groove
Mirror: Round mirror
Spotlight: Meridia

GIU9134

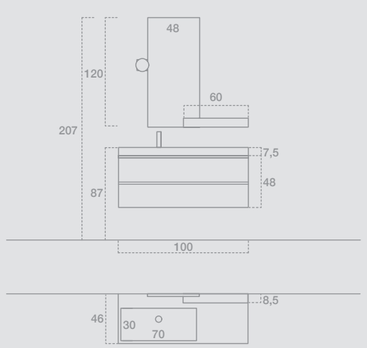

GIU9135

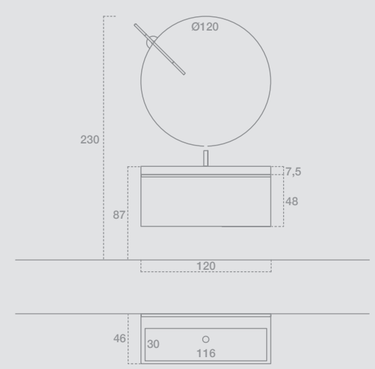

P.46

D.46

GIU9137

GIU9137

L.120 H.191 P.46
Finiture: Castagno tinto Fuliggine,
Laccato opaco Asfalto
Top: Pietrabianca con lavabo Draco
Maniglia: Tiziano
Specchiera: D'arredo
Faretto: Kandinskij

W.120 H.191 D.46
Finish: Painted chestnut Fuliggine,
matt lacquered Asfalto
Top: Pietrabianca with Draco basin
Handle: Tiziano
Mirror: Decorating mirror
Spotlight: Kandinskij

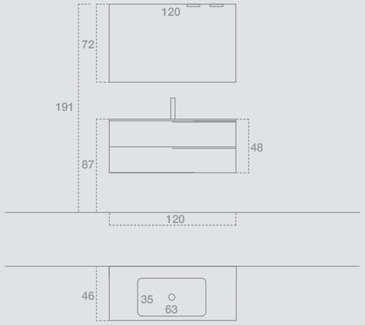

Lavamani con lavabo in Pietrabianca o Pietraopaca.

–

Wash-hand basin in Pietrabianca or Pietraopaca.

A sinistra: base porta lavabo in finitura Laccato opaco Argilla e lavabo Grus 45 in Pietrabianca.
A destra: base porta lavabo in finitura Castagno tinto Naturale e lavabo Taurus 60 in Pietrabianca.

–

On the left: wash-hand basin Grus 45 in Pietrabianca with vanity unit in matt lacquered Argilla finish.
On the right: wash-hand basin Taurus 60 in Pietrabianca with vanity unit in Castagno Tinto Naturale finish.

GIU9138

L.45 H.248 P.25
Finiture: Laccato opaco Argilla
Top: Lavabo Grus 45 Pietrabianca
Specchiera: D'arredo
—
W.45 H.248 D.25
Finish: Matt lacquered Argilla
Top: Washbasin Grus 45 in Pietrabianca
Mirror: Decorating mirror

Lavabo Grus 45 Pietrabianca. — Washbasin Grus 45 in Pietrabianca.

Lavabo Taurus 45 Pietrabianca. — Washbasin Taurus 45 in Pietrabianca.

GIU9138 - GIU9139

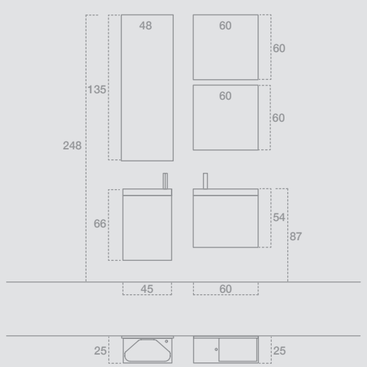

GIU9139

L.60 H.248 P.25
Finiture: Castagno tinto Naturale
Top: Lavabo Taurus 60 Pietrabianca
Specchiera: D'arredo
—
W.60 H.248 D.25
Finish: Painted chestnut Naturale
Top: Washbasin Taurus 60 in Pietrabianca
Mirror: Decorating mirror

Lavabo Taurus 60 Pietrabianca. — Washbasin Taurus 60 in Pietrabianca.

GIUNONE

MATERIALI PERSONALIZZABILI NEI COLORI LACCATO

materials customisable with lacquered colours

PER MOBILI, TOP E CONSOLLE
FOR FURNITURE, TOP AND CONSOLES

mdf opaco o lucido
mdf matt or glossy

castagno opaco
chestnut matt

gamma colori laccato
lacquered colours

Diamante	Panna	Platino	Cocco	Lino
Vaniglia	Conchiglia	Écru	Melange	Nocciola
Camoscio	Argilla	Agata	Londra	Talpa
Quarzo	Peltro	Ghisa	Lapis	Cioccolato
Castagna	Oliva	Curry	Ruggine	Granata
Mogano	Pompelmo	Cipria	Cactus	Edera
Foresta	Lago	Denim	Agave	Blu Balena
Pavone	Asfalto	Nero China	Nettuno	Baltico
Oltremare	Silver metal	Champagne metal	Gold metal	Rosato metal

castagno tinto
painted chestnut

Naturale

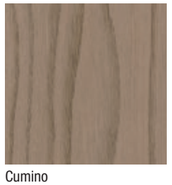
Cumino

Mandorla

Mou

Anice

Fuliggine

nobilitato
ennobled

Pearl

Nude

Terra

Ciliegio

Vulcano

Lava

Oak Light

Oak Classic

Oak Trend

Quercia Light

Quercia Raw

Cemento Perla

Cemento Bronzo

Cemento Scuro

Ossido

Trama Chiara

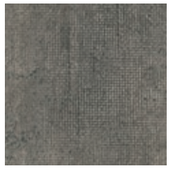
Trama Scura

HPL

Rovere Slavonia

Rovere Nocido

Rovere Cruo

Olmo Scuro

Bianco Statuario

Bianco Carrara

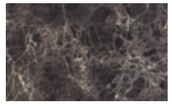
Emperador

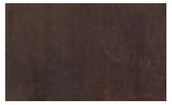
Corten

Pietra Piasentina

Elemental

Mune

Nero Grafite

PER TOP E CONSOLLE
FOR TOP AND CONSOLES

solid wood

Noce Americano

Rovere Nodato

Rovere Antico

natural wood

Rovere Termotrattato

Larice Termotrattato

Rovere Vintage

Olmo

Noce Canaletto

Warm by KERAKOLL
The GreenBuilding Company

WR01

WR02

WR03

WR04

WR06

WR08

Laminam LAMINAM®

monocromo
manochrome

Bianco Assoluto Collection

Perla Collection

Avorio Collection

Tortora Collection

Fumo Collection

Nero Assoluto Collection

calce
lime

Calce Bianco

Calce Tortora

Calce Grigio

Calce Nero

pietre
stone

Pietra Grey

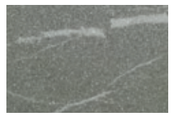
Pietra Piasentina Grigio Naturale

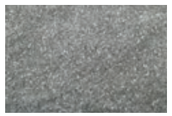
Pietra di Cardoso Grigio Naturale

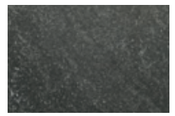
Pietra di Cardoso Nero Naturale

Pietra Di Savoia Grigia

Pietra Di Savoia Perla

Pietra Di Savoia Antracite

Pietra Di Savoia Avorio

marmi
marble

Emperador Grigio Spazzolato

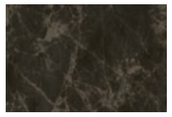
Emperador Extra Spazzolato

Bianco Statuario Venato

Calacatta Oro Venato

Diamond Cream Opaco

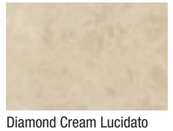
Diamond Cream Lucidato

Noir Desire Opaco

Noir Desire Lucidato

gres
gres

Azalai Natural

marmi
marbles

Bianco Carrara **cat.A**

Calacatta Oro **cat.C**

Fior Di Pesco **cat.B**

Emperador Perla **cat.A**

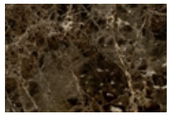
Emperador Dark **cat.B**

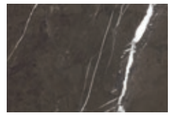
Pietra Grey **cat.C**

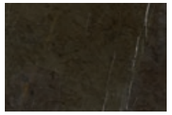
Graphite **cat.B**

Nero Marquinia **cat.A**

Snow White **cat.B**

Grey Supreme **cat.B**

Grey Light **cat.B**

Brown Supreme **cat.B**

Black Night **cat.B**

maniglie
handles

Tiziano_Asfalto opaco

Tiziano_Brill

Era_Corteccia

Era_Laccato

Presa a gola 45° - Flat groove 45°

Dea_Castagno

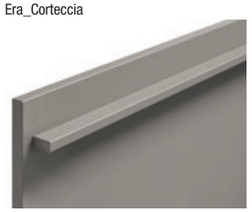
Dea_Laccato opaco

Canaletto_Chromo

Hayez_Asfalto opaco

Hayez_Satinata

Van Gogh_Chromo

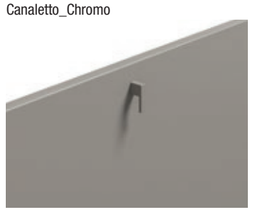
Van Gogh_Laccato

lavabi
washbasins

integrati p. 50,5
integrated D.50,5

Goccia

Cassiopea - Sirio - Cristal - Idra - Zefiro

Boreale - Andromeda

Kuma

Carena

Polaris

Quadra

Venere

integrati p. 50,5 - 60,5
integrated d. 50,5 - 60,5

Oceano

Pacifico

Cristal Max

integrati p. 46
integrated d. 46

Atlas

Draco

Vega

integrati p. 36,5
integrated d. 36,5

Quasar

Pictor

Compasso dx / sx

integrati per basi curve p. 36 - 46 / 50 / 56
integrated for rounded vanity units d. 36 - 46 / 50 / 56

Fornace

Elisse

Bean

Orione

integrati p. 36,5 - 46 / 52
integrated d. 36,5 - 46 / 52

River

Saetta

Prometeo

lavamani
wash-hand basin

Grus

Taurus

lavabi
washbasins

appoggio
countertop

Amoyo

Catino - Coppa

Egg - Ovo

Troy 55 / Troy 70 - Norma 42 / 50 / 60

Eros

Atena

Box 50 / 80

Poseidone

incasso soprapiano
recessed overcounter washbasins

Deva

Scudo

Nemes

Corona

incasso sottopiano
recessed undercounter washbasins

Gea 60 / 75 - Riga 60 / 75 / 90

Nettuno

Occhio

Diana

faretti
spots

Per l'intera gamma di faretti consultare il listino alla sezione specchiere e faretti.
For the complete spots range refer to the mirrors and spots section of the price list.

Hopper 1

Hopper 2

Balla 1

Balla 2

Edison

Meridia

Lama

Vasari

Matisse

Pollock

Degas

Rossetti

Monet FM

Monet 48 / 60 / 120

Modigliani

Pisarro

Stradivari

Miró

Klimt

Ball-up

Kandinskij

Fontana

Caravaggio LED

Raffaello

specchiere d'arredo - decorating mirrors

specchiera con mensola integrata - mirror with integrated shelf

specchiere con fascia illuminata - mirrors with lighting band

specchio con telaio in alluminio e led - mirror with aluminium frame and led

specchiera filo - filo mirror

specchiere con cornice retroilluminata - backlit mirrors with frame

specchiere con perimetro e illuminazione - mirrors with frame and lighting

specchiera contenitore anta battente - mirror cabinets with flap and hinged doors

specchiera contenitore a ribalta o saliscendi - mirror cabinet with flap or lift doors

specchiere tonde - round mirrors

specchiere irregolari - irregular mirrors

specchiere irregolari - irregular mirrors

Le informazioni contenute nel catalogo, quali caratteristiche tecniche dei prodotti o dei componenti, dimensioni, colori, ecc., hanno valore meramente indicativo, in ragione delle specifiche tecniche e della evoluzione tecnologica dei prodotti aziendali. I dati impegnativi potranno essere forniti di volta in volta e dietro esplicita richiesta.
Al fine di migliorare la qualità del prodotto, Edoné si riserva il diritto di modificare lo stesso senza alcun preavviso e anche dopo l'accettazione dell'ordine. L'azienda si riserva di apportare modifiche parziali o totali ai prodotti senza preavviso declinando ogni responsabilità su eventuali dati inesatti.

—

The information contained in the catalogue, such as the technical characteristics of the products or components, dimensions, colours, etc., are merely indicative, due to the technical specifications and the technological evolution of the company's products. The binding data may be provided from time to time and upon explicit request. In order to improve the quality of the product, Edoné reserves the right to modify it without prior notice and also after accepting the order. The company reserves the right to make partial or total changes to the products without notice, disclaiming any responsibility for any inaccurate data.

AD Marco Bortolin - PHOTO 3D www.oecusdesign.it - PREPRESS GM Studio1 (VR)- STAMPA Sincromia - NOV2019

Edoné®
agorà group

Agorà S.p.A. - Z.A. Geromina, 19 33077 Sacile (PN) Italia Tel. +39 0434 786139 Fax +39 0434 786137 | info@agoragroup.it www.edonedesign.it

www.edonedesign.it